POWERED BY SEGWAY

22 PAP Raccolta Carta

EN The manufacturer reserves the right to make changes to the product, release firmware updates, and update this manual at any time. Visit www.segway.com or check the Segway-Ninebot app to download the latest user materials. You must install the app, activate your KickScooter, and obtain the latest updates and safety instructions.

FR Le fabricant se réserve le droit d'apporter des modifications au produit, de publier des mises à jour du firmware et de mettre à jour ce manuel à tout moment. Rendez-vous sur www.segway.com ou consultez l'application Segway-Ninebot pour télécharger les derniers documents destinés à l'utilisateur. Vous devez installer l'application, activer votre KickScooter et obtenir les dernières mises à jour et consignes de sécurité.

DE Der Hersteller behält sich das Recht vor, jederzeit Änderungen am Produkt vorzunehmen, Firmware-Updates zu veröffentlichen und dieses Handbuch zu aktualisieren. Besuchen Sie www.segway.com oder schauen Sie in der Segway-Ninebot-App nach, um die neuesten Benutzermaterialien herunterzuladen. Sie müssen die App installieren, Ihren KickScooter aktivieren und die neuesten Aktualisierungen und Sicherheitsanweisungen erhalten.

IT Il produttore si riserva il diritto di apportare modifiche al prodotto, rilasciare aggiornamenti del firmware e aggiornare il presente manuale in qualsiasi momento. Visitare il sito www.segway.com o controllare l'app Segway-Ninebot per scaricare i materiali più recenti rivolti agli utenti. È necessario installare l'app, attivare il KickScooter e ottenere gli ultimi aggiornamenti e le istruzioni di sicurezza.

ES El fabricante se reserva el derecho de realizar cambios en el producto, fabricar actualizaciones de sus piezas y actualizar este manual en cualquier momento. Visite www.segway.com o consulte la aplicación Segway-Ninebot para descargar los materiales más recientes para el usuario. Debe instalar la aplicación, activar el KickScooter y obtener las últimas actualizaciones e instrucciones de seguridad.

PL Producent zastrzega sobie prawo do wprowadzania zmian w produkcie, aktualizacji oprogramowania wbudowanego oraz aktualizacji niniejszej instrukcji w dowolnym momencie. Odwiedź witrynę www.segway.com lub otwórz aplikację Segway-Ninebot, aby pobrać najnowsze materiały dla użytkownika. Musisz zainstalować aplikację, aktywować hulajnogę KickScooter, a także uzyskać najnowsze aktualizacje i instrukcje dotyczące bezpieczeństwa.

NL De fabrikant behoudt zich het recht voor om op elk moment wijzigingen aan het product aan te brengen, firmware-updates uit te brengen en deze handleiding bij te werken. Ga naar www.segway.com of bekijk de Segway-Ninebot-app om het nieuwste gebruikersmateriaal te downloaden. U moet de app installeren, uw KickScooter activeren en de nieuwste updates en veiligheidsinstructies verkrijgen.

PT O fabricante reserva-se o direito de fazer alterações no produto, lançar atualizações de firmware e atualizar este manual a qualquer momento. Visite www.segway.com ou verifique a aplicação Segway-Ninebot para descarregar os materiais de utilizador mais recentes. Deve instalar a aplicação, ativar a sua KickScooter e obter as últimas atualizações e instruções de segurança.

EN The pictures shown are for illustration purposes only. The actual product may vary.
FR Les images sont présentées à titre indicatif uniquement. Le produit réel peut varier.
DE Die gezeigten Abbildungen dienen nur zur Veranschaulichung. Das tatsächliche Produkt kann davon abweichen.
IT Le immagini mostrate sono solo a scopo illustrativo. Il prodotto effettivo può subire variazioni.
ES Las imágenes que se muestran son solo para fines ilustrativos. El producto real puede variar.
PL Przedstawione obrazy służą wyłącznie do celów ilustracyjnych. Faktyczny produkt może wyglądać inaczej.
NL De weergegeven foto's zijn alleen ter illustratie. Het werkelijke product kan variëren.
PT As imagens apresentadas são meramente ilustrativas. O produto real pode variar.

www.segway.com
XXXX
CE.04.00.0809.04-B

Ninebot eKickScooter

EN Product Manual
FR Manuel du produit
DE Produkthandbuch
IT Manuale del prodotto
ES Manual del producto
PL Instrukcja obsługi
NL Producthandleiding
PT Manual do produto

ninebot®

❶ Diagram

C2

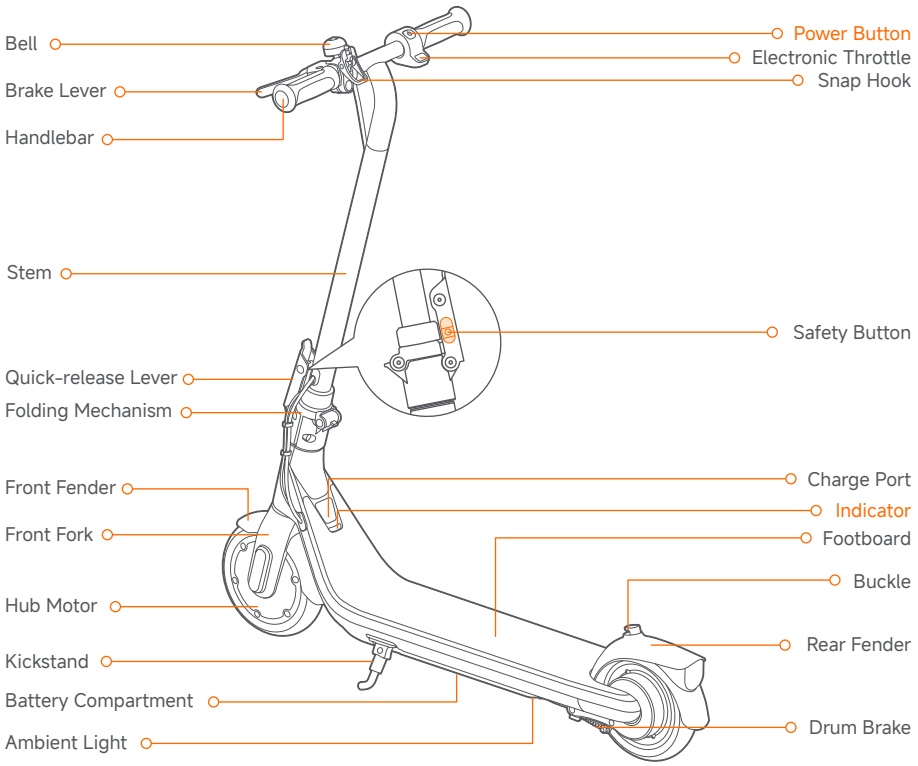

C2 Pro

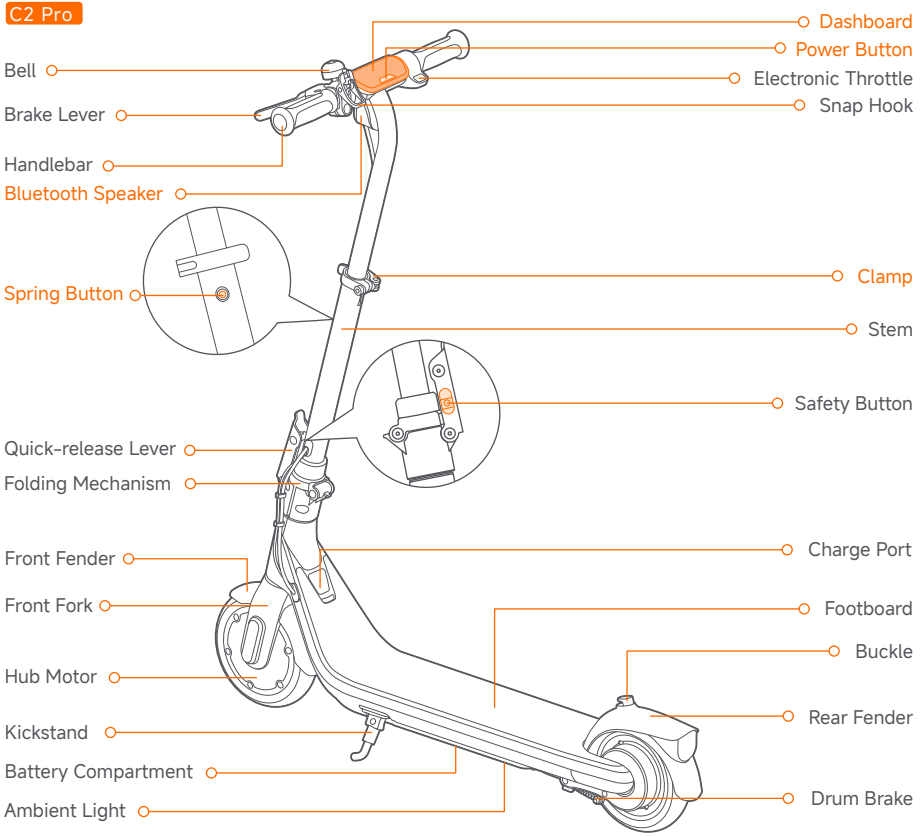

C2 Pro

Dashboard & Power Button

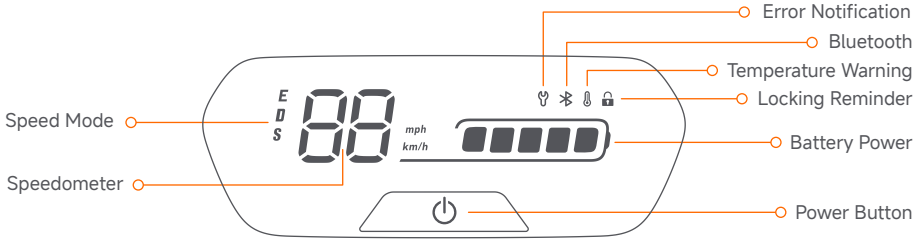

Power Button: Press the button to power on the scooter; press and hold the button for 2 seconds to power it off. When the scooter is on, press twice to switch between the speed modes. Press three times to turn on/off the ambient light. Press five times to switch the unit between km/h and mph.

Speedometer: It displays the current speed of the scooter, as well as error codes.

Speed Mode: There are three modes available. The top speed is as follows:

Mode \ Model	C2 / C2 Pro (Speed limit)	C2 Ranges*	C2 Pro Ranges*	Indicator (For C2 only)
D (Standard mode)	12 km/h (7.5 mph)	11 km (6.8 miles)	20 km (12.4 miles)	flashes slowly
S (Sport mode)	16 km/h (9.9 mph)	10 km (6.2 miles)	16 km (9.9 miles)	flashes fast
E (Power-assisting mode)	16 km/h (9.9 mph)	N/A	N/A	always on

* Ranges of Speed Modes: tested while riding with a full battery, 50 kg (110 lbs) load, 25 °C (77 °F), at the max. speed of each speed mode on average on pavement.

Error Notification: It indicates that the scooter has detected an error.

Bluetooth: It indicates that the scooter has been successfully connected to the mobile device.

Temperature Warning: It indicates that the battery temperature has reached 55°C (131°F) or is below 0°C (32°F).

* At this point, the vehicle cannot accelerate normally and may not be charged. Do not use until the temperature has reverted to the normal range.

Locking Reminder: When the icon lights up, it means the scooter is locked.

Battery power: The total battery power equals 5 bars.

* The battery power is very low when the first battery bar is red. Please charge your scooter immediately.

❷ Specifications

	Item	Parameter	
Product	Name	Ninebot eKickScooter C2	Ninebot eKickScooter C2 Pro
	Model	051403E	051404E
	Length × Width × Height	Approx. 910 × 400× 960 mm (35.8 × 15.7 × 37.8 in)	Approx. 910 × 400× (885/960/1035) mm (35.8 × 15.7 × 34.8/37.8/40.7 in)
	Folded: Length × Width × Height	Approx. 910 × 400× 500 mm (35.8 × 15.7 × 19.7 in)	
	Net Weight	Approx. 10.4 kg (22.9 lbs)	Approx. 10.7 kg (23.6 lbs)
Rider	Max. Payload	50 kg (110 lbs)	
	Recommended Age	6+	
	Required Height	120–160 cm (3'9"–5'2")	115–170 cm (3'8"–5'6")
Machine	Max. Speed	Approx. 16 km/h (9.9 mph)	
	Theoretical Range [1]	Approx. 11 km (6.8 miles)	Approx. 17 km (10.6 miles)
	Range at Max. Speed [2]	Approx. 10 km (6.2 miles)	Approx. 16 km (9.9 miles)
	Riding Time [3]	Approx. 56 mins	Approx. 102 mins
	Max. Slope	Approx. 5%	
	Traversable Terrain	Mostly smooth roads or normal asphalt, tarmac roads	
	Operating Temperature	-10–40°C (14–104°F)	
	Storage Temperature	-10–50°C (14–122°F)	
	IP Rating	IPX4	
	Duration of Charging	Approx. 3.5 h	Approx. 4 h
Battery	Nominal Voltage	21.6 V ⎓	
	Max. Charging Voltage	25.2 V ⎓	
	Charging Temperature	0°C–45°C (32–113°F)	
	Nominal Energy	56 Wh [4]	108 Wh
	Nominal Capacity	2550 mAh	5000 mAh
	Battery Management System	Protection against overvoltage/undervoltage/short circuit/overcurrent/overheat	
Motor	Nominal Power	130 W	150 W
	Max. power	160 W	260 W
Charger	Model	NBW25D201D0D	NBW25D201D5N-EU
	Output Power	24.2 W	36.3 W
	Input Voltage	100-240 V~ 50-60 Hz	
	Max. Output Voltage	25.2 V ⎓	
	Rated Output	24.2 V ⎓ 1 A	24.2 V ⎓ 1 .5A
Tire	Tires	7-inch inner hollow shock-absorbing tires	

[1]: Theoretical Range: tested while riding with a full battery, 110 lbs (50 kg) load, 77°F (25°C), 70% of max. speed on average on pavement.
[2]: Range at Max. Speed: tested while riding with a full battery, 110 lbs (50 kg) load, 77°F (25°C), at the max. speed on average on pavement.
* Some of the factors that affect range include speed, load, number of starts and stops, ambient temperature, etc.
[3]: Riding time under the testing conditions of theoretical range.
[4]: From SN N2SEA2312P0001 to SN N2SEB2424P1549, the battery is 54 Wh; from SN N2SEB2424P1550 , the battery is 56 Wh.

❸ Certifications

This product is certified to ANSI/CAN/UL-2272 by TUV Rheinland.

The battery complies with UN/DOT 38.3.

The battery complies with ANSI/CAN/UL-2271.

European Union Compliance Statement
Information on Disposal for Users of Waste Electrical & Electronic Equipment

This symbol on the product or on its packaging indicates that used electrical and electronic products should not be mixed with unsorted municipal waste. For proper treatment, it is your responsibility to dispose of your waste equipment by arranging to return it to designated collection points.
Disposing of this product correctly will help save valuable resources and prevent any potential negative effects on human health and the environment, which could otherwise arise from inappropriate waste handling.
Penalties may be applicable for incorrect disposal of this waste, in accordance with your national legislation.
Please contact your local authority for further details of your nearest designated collection point.

Battery recycling information for Users

This symbol means that batteries and accumulators, at their end-of-life, should not be mixed with unsorted municipal waste.Your participation is an important part of the effort to minimize the impact of batteries and accumulators on the environment and on human health. For proper recycling you can return this product or the batteries or accumulators it contains to your supplier or to a designated collection point.
Disposing of this product correctly will help save valuable resources and prevent any potential negative effects on human health and the environment, which could otherwise arise from inappropriate waste handling.
Penalties may be applicable for incorrect disposal of this waste, in accordance with your national legislation.
there are separate collection systems for used batteries and accumulators.
Please, dispose of batteries and accumulators correctly at your local community waste collection/recycling center.

Electromagnetic Compatibility Directive

Ninebot (Changzhou) Tech Co., Ltd. hereby declares that the product listed in this section comply with the essential requirements and other relevant provisions of the Electromagnetic Compatibility Directive 2014/30/EU.

Restriction of the use of certain hazardous substances (RoHS) Directive

Ninebot (Changzhou) Tech Co., Ltd. hereby declares the whole product including parts (cables, cords, and so on) meets the requirements of RoHS Directive 2011/65/EU and amendment Commission Delegated Directive (EU) 2015/863 on the restriction of the use of certain hazardous substances in electrical and electronic equipment ("RoHS recast" or "RoHS 2.0").
The Safety of Toy Directive

Ninebot (Changzhou) Tech Co., Ltd. hereby declares that the product listed in this section comply with the essential requirements and other relevant provisions of The Safety of Toy Directive 2009/48/EC.
Radio Equipment Directive

Ninebot (Changzhou) Tech Co., Ltd. hereby declares that the product listed in this section comply with the essential requirements and other relevant provisions of the Radio Equipment Directive 2014/53/EU.

CE

EU Authorised Representative:
Segway-Ninebot Europe
Dynamostraat 7, 1014 BN Amsterdam, The Netherlands.

Ninebot (Changzhou) Tech Co., Ltd. hereby declares that the product model: 051404E comply with the essential requirements and other relevant provisions of the Electromagnetic Compatibility 2014/30/EU, The Radio Equipment Directive 2014/53/EU, The Safety of Toy Directive 2009/48/EC and the RoHS Directive 2011/65/EU and amendment Commission Delegated Directive (EU) 2015/863.
Ninebot (Changzhou) Tech Co., Ltd. hereby declares that the product model: 051403E Comply with the essential requirements and other relevant provisions of the Electromagnetic Compatibility 2014/30/EU, The Safety of Toy Directive 2009/48/EC and the RoHS Directive 2011/65/EU and amendment Commission Delegated Directive (EU) 2015/863.
The declaration of conformity can be viewed at the following address: https://eu-en.segway.com/instruction-manuals

Bluetooth	Frequency Band(s)	2.4000-2.4835GHz
	Max. RF Power	≤1mW

Go to https://eu-en.segway.com/instruction-manuals for this product's compliance documents in accordance with REGULATION (EU) 2023/1542.
Keep the instruction sheet since it contains important information.

❶ Diagramme

C2

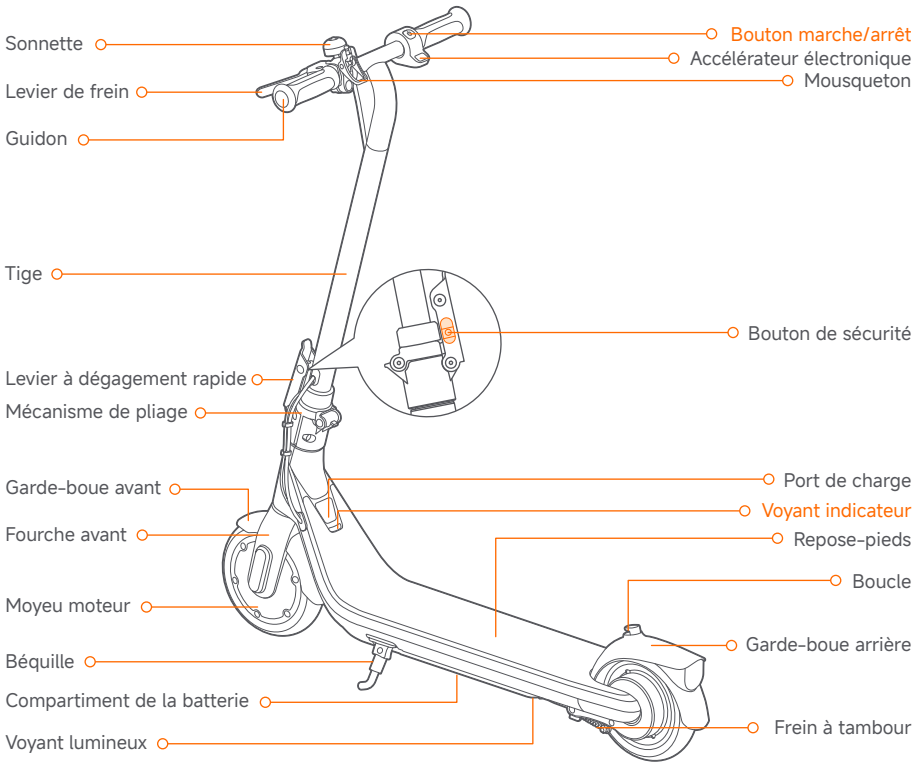

C2 Pro

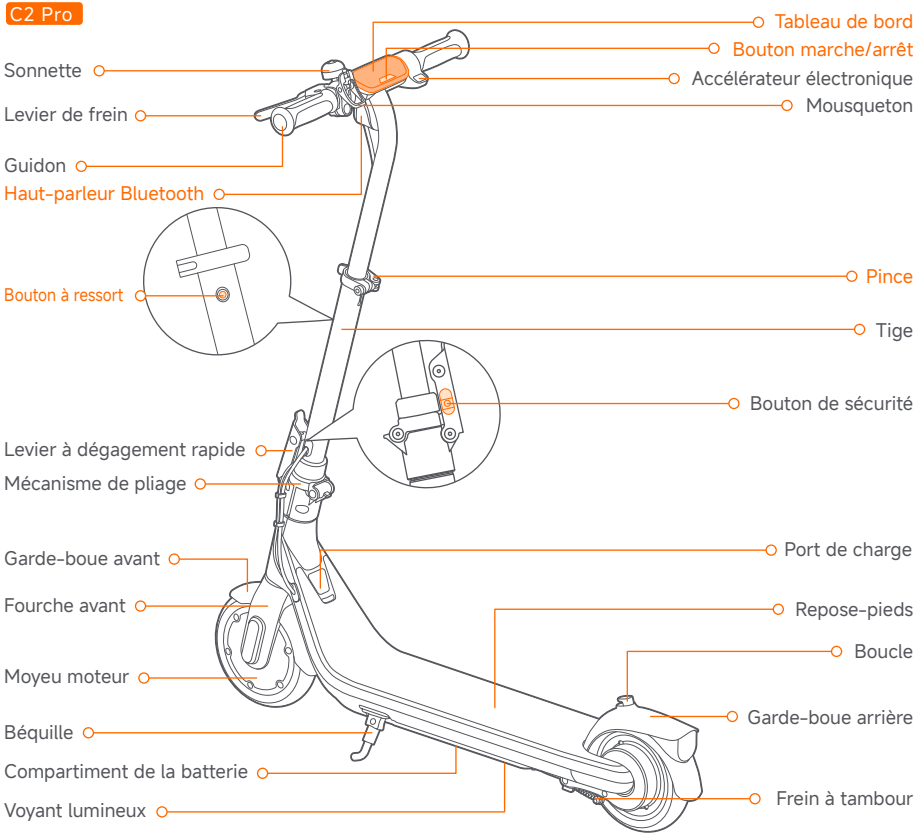

C2 Pro

Tableau de bord et bouton marche/arrêt

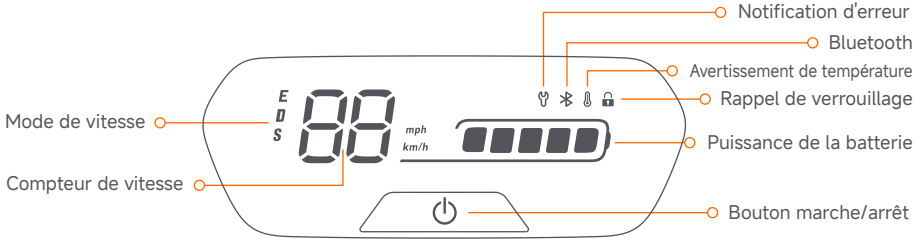

Bouton marche/arrêt : appuyez sur le bouton pour allumer le scooter ; maintenez le bouton appuyé pendant 2 secondes pour l'éteindre. Lorsque le scooter est allumé, appuyez deux fois pour basculer entre les modes de vitesse. Appuyez trois fois pour allumer/éteindre le voyant lumineux. Appuyez cinq fois pour changer l'unité entre km/h et mph.

Compteur de vitesse : il affiche la vitesse actuelle du scooter, ainsi que les codes d'erreur.

Mode de vitesse : Trois modes sont disponibles. La vitesse maximale est la suivante :

Modes \ Modèle	C2 (limite de vitesse)	Autonomie C2*	Autonomie C2 Pro*	Indicateur (Pour C2 uniquement)
D (mode Standard)	12 km/h (7,5 mph)	11 km (6.8 miles)	20 km (12.4 miles)	clignote lentement
S (mode Sport)	16 km/h (9,9 mph)	10 km (6.2 miles)	16 km (9.9 miles)	clignote rapidement
E (mode Aide à la propulsion)	16 km/h (9,9 mph)	N/A	N/A	toujours activé

*Autonomies des modes de vitesse: Testées avec une batterie pleine, une charge de 50 kg (110 lbs), à 25 °C (77 °F), à la vitesse maximale de chaque mode de vitesse en moyenne sur chaussée.

Notification d'erreur : elle indique que le scooter a détecté une erreur.

Bluetooth : cela indique que le scooter a été connecté avec succès à l'appareil mobile.

Avertissement de température : cela indique que la température de la batterie a atteint 55 °C (131 °F) ou est inférieure à 0 °C (32 °F).

* À ce stade, le véhicule ne peut plus accélérer normalement et peut ne pas être chargé. Ne pas utiliser tant que la température n'est pas revenue à la normale.

Rappel de verrouillage : lorsque cette icône est allumée, cela signifie que le scooter est verrouillé.

Puissance de la batterie : la puissance totale de la batterie est représentée par 5 barres.

* La puissance de la batterie est très faible lorsque la première barre de batterie est rouge. Veuillez recharger votre scooter immédiatement.

❷ Caractéristiques techniques

	Élément	Paramètre	
Produit	Nom	Ninebot eKickScooter C2	Ninebot eKickScooter C2 Pro
	Modèle	051403E	051404E
	Longueur × Largeur × Hauteur	Environ 910 × 400 × 960 mm (35,8 × 15,7 × 37,8 po)	Environ 910 × 400 × 885/960/1035 mm (35,8 × 15,7 × 34,8/37,8/40,7 po)
	Plié : Longueur × Largeur × Hauteur	Environ 910 × 400 × 500 mm (35,8 × 15,7 × 19,7 po)	
	Poids net	Environ 10,4 kg (22,9 lbs)	Environ 10,7 kg (23,6 lbs)
Conducteur	Charge utile max.	50 kg (110 lb)	
	Âge recommandé	6+	
	Hauteur requise	120–160 cm (3'9"–5'2")	115–170 cm (3'8"–5'6")
Machine	Vitesse max.	Environ 16 km/h (9,9 mi/h)	
	Autonomie théorique [1]	Environ 11 km (6.8 miles)	Environ 17 km (10,6 miles)
	Autonomie en vitesse max.[2]	Environ 10 km(6.2 miles)	Environ 16 km(9.9 miles)
	Temps de conduite [3]	Environ. 56 minutes	Environ. 102 minutes
	Pente max.	Environ 5 %	
	Terrain traversable	Routes principalement lisses ou asphalte normal, routes goudronnées	
	Température de fonctionnement	-10 à 40 °C (14 à 104 °F)	
	Température de stockage	-10 à 50 °C (14 à 122 °F)	
	Protection IP	IPX4	
	Durée de charge	Environ 3,5 h	Environ 4 h
Batterie	Tension nominale	21,6 V ⎓	
	Tension de charge max.	25,2 V ⎓	
	Température de charge	0 °C à 45 °C (32 à 113 °F)	
	Énergie nominale	56 Wh [4]	108 Wh
	Capacité nominale	2550 mAh	5000 mAh
	Système de gestion de batterie	Protection contre les surtensions/sous-tensions/ courts-circuits/surintensités/surchauffes	
Moteur	Puissance nominale	130 W	150 W
	Puissance max.	160 W	260 W
Chargeur	Modèle	NBW25D201D0D	NBW25D201D5N-EU
	Puissance de sortie	24,2 W	36,3 W
	Tension d'entrée	100-240 V~ 50-60 Hz	
	Tension de sortie max.	25,2 V ⎓	
	Sortie nominale	24,2 V ⎓ 1 A	24,2 V ⎓ 1,5 A
Pneu	Pneus	Pneus à intérieur creux absorbant les chocs de 7 pouces	

[1] : Autonomie théorique: testée avec la batterie pleine, une charge de 50 kg (110 lbs), à 25 °C (77 °F) et à une moyenne de 70 % de la vitesse max. sur chaussée.
[2] : Autonomie en vitesse max.: testée avec la batterie pleine, une charge de 50 kg (110 lbs), à 25 °C (77 °F). à la vitesse maximale en moyenne sur chaussée.
* Certains des facteurs qui influent sur l'autonomie comprennent : la vitesse, la charge, le nombre de démarrages et d'arrêts, la température ambiante, etc.
[3] : Temps de conduite dans les conditions de test de l'autonomie théorique.
[4] : De SN N2SEA2312P0001 à SN N2SEB2424P1549, la batterie est de 54 Wh; à partir de SN N2SEB2424P1550, la batterie est de 56 Wh.

❸ Certifications

Ce produit est certifié ANSI/CAN/UL-2272 par TUV Rheinland.

La batterie est conforme à ONU/DOT 38.3

La batterie est conforme à la norme ANSI/CAN/UL 2271.

Déclaration de conformité à l'Union européenne
Informations sur l'élimination pour les déchets d'équipements électriques et électroniques

Ce symbole sur le produit ou sur son emballage indique que les produits électriques et électroniques usagés ne doivent pas être mélangés avec les déchets ménagers non triés. Pour un traitement approprié, il est de votre responsabilité d'éliminer vos déchets d'équipements en prenant des dispositions pour les rapporter aux points de collecte désignés. L'élimination correcte de ce produit contribuera à économiser des ressources précieuses et à prévenir tout effet négatif potentiel sur la santé humaine et l'environnement, qui pourrait autrement résulter d'un traitement inapproprié des déchets. Des sanctions peuvent être applicables en cas d'élimination incorrecte de ces déchets, conformément à votre législation nationale.
Veuillez contacter votre autorité locale pour plus de détails sur le point de collecte désigné le plus proche.

Informations sur le recyclage de la batterie pour les utilisateurs

Ce symbole signifie que les piles et accumulateurs, en fin de vie, ne doivent pas être mélangés avec les déchets municipaux non triés. Votre participation est une part importante de l'effort visant à minimiser l'impact des piles et accumulateurs sur l'environnement et sur la santé humaine. Pour un recyclage approprié, vous pouvez retourner ce produit ou les piles ou accumulateurs qu'il contient à votre fournisseur ou à un point de collecte désigné, ce qui est gratuit. L'élimination correcte de ce produit contribuera à économiser des ressources précieuses et à prévenir tout effet négatif potentiel sur la santé humaine et l'environnement, qui pourrait autrement résulter d'un traitement inapproprié des déchets. Des sanctions peuvent être applicables en cas d'élimination incorrecte de ces déchets, conformément à votre législation nationale.
Il existe des systèmes de collecte séparés pour les piles et accumulateurs usagés.
Veuillez éliminer correctement les piles et accumulateurs dans votre centre local de collecte/recyclage des déchets.

Directive sur la compatibilité électromagnétique

Ninebot (Changzhou) Tech Co., Ltd. déclare par la présente que le produit répertorié dans cette section est conforme aux exigences essentielles et aux autres dispositions pertinentes de la directive sur la compatibilité électromagnétique 2014/30/UE.

Directive sur la limitation de l'utilisation de certaines substances dangereuses (RoHS)

Ninebot (Changzhou) Tech Co., Ltd. déclare par la présente que l'ensemble du produit, y compris les pièces (câbles, cordons, etc.) est conforme aux exigences de la directive RoHS 2011/65/UE et de l'amendement à la directive déléguée de la Commission (UE) 2015/863 sur la restriction de l'utilisation de certaines substances dangereuses dans les équipements électriques et électroniques (« Refonte RoHS » ou « RoHS 2.0 »).

La directive sur la sécurité des jouets

Ninebot (Changzhou) Tech Co., Ltd. déclare par la présente que le produit répertorié dans cette section est conforme aux exigences essentielles et aux autres dispositions pertinentes de la directive sur la sécurité des jouets 2009/48/CE.

Directive sur les équipements radio

Ninebot (Changzhou) Tech Co., Ltd. déclare par la présente que le produit répertorié dans cette section est conforme aux exigences essentielles et aux autres dispositions pertinentes de la directive sur les équipements radio 2014/53/UE.

Représentant autorisé en Europe :
Segway-Ninebot Europe
Dynamostraat 7, 1014 BN Amsterdam, Pays-Bas.

Ninebot (Changzhou) Tech Co., Ltd. déclare par la présente que le modèle de produit : 051404E sont conformes aux exigences essentielles et aux autres dispositions pertinentes de directive sur la compatibilité électromagnétique 2014/30/UE, de la directive sur les équipements radio 2014/53/UE, de la directive sur la sécurité des jouets 2009/48/CE et de la directive RoHS 2011/65/ UE et modification de la directive déléguée (UE) 2015/863 de la Commission.
Ninebot (Changzhou) Tech Co., Ltd. déclare par la présente que le modèle de produit : 051403E est conforme aux exigences essentielles et aux autres dispositions pertinentes de la directive sur la compatibilité électromagnétique 2014/30/UE, de la directive sur la sécurité des jouets 2009/48/CE et de la directive RoHS 2011/65/UE et modification de la directive déléguée (UE) 2015/863 de la Commission.
La déclaration de conformité peut être consultée sur https://eu-en.segway.com/instruction-manuals

Bluetooth	Bande(s) de fréquence	2,4000 - 2,4835 GHz
	Puissance radio max.	≤1 mW

Rendez-vous sur https://eu-en.segway.com/instruction-manuals pour consulter les documents de conformité de ce produit conformément au RÈGLEMENT (UE) 2023/1542.
Conservez la feuille d'instructions car elle contient des informations importantes.

❶ Abbildung

C2

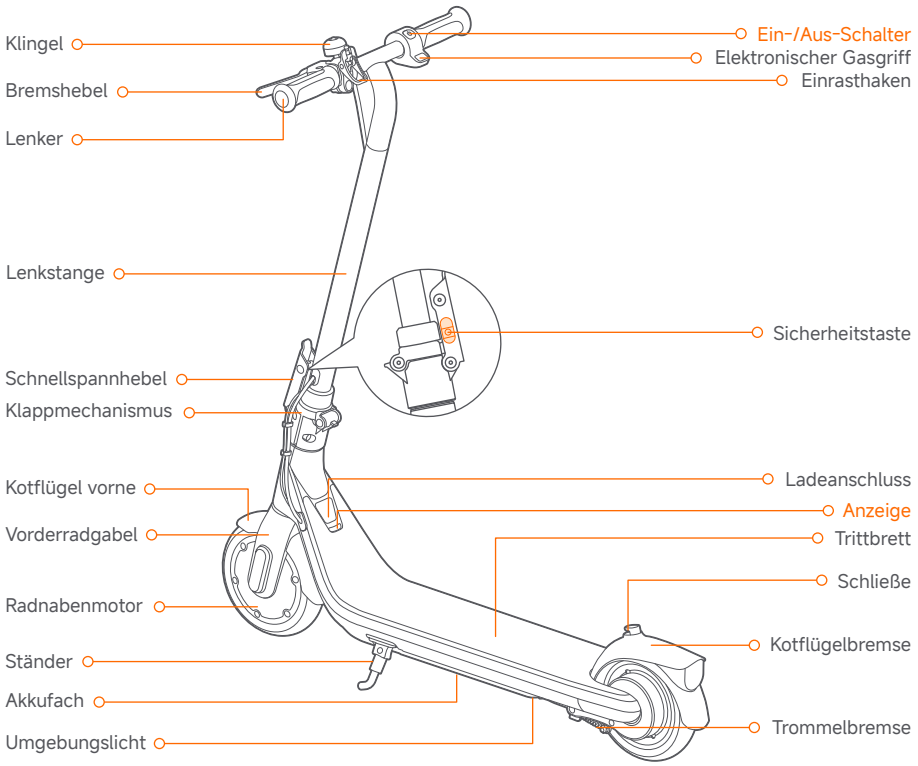

C2 Pro

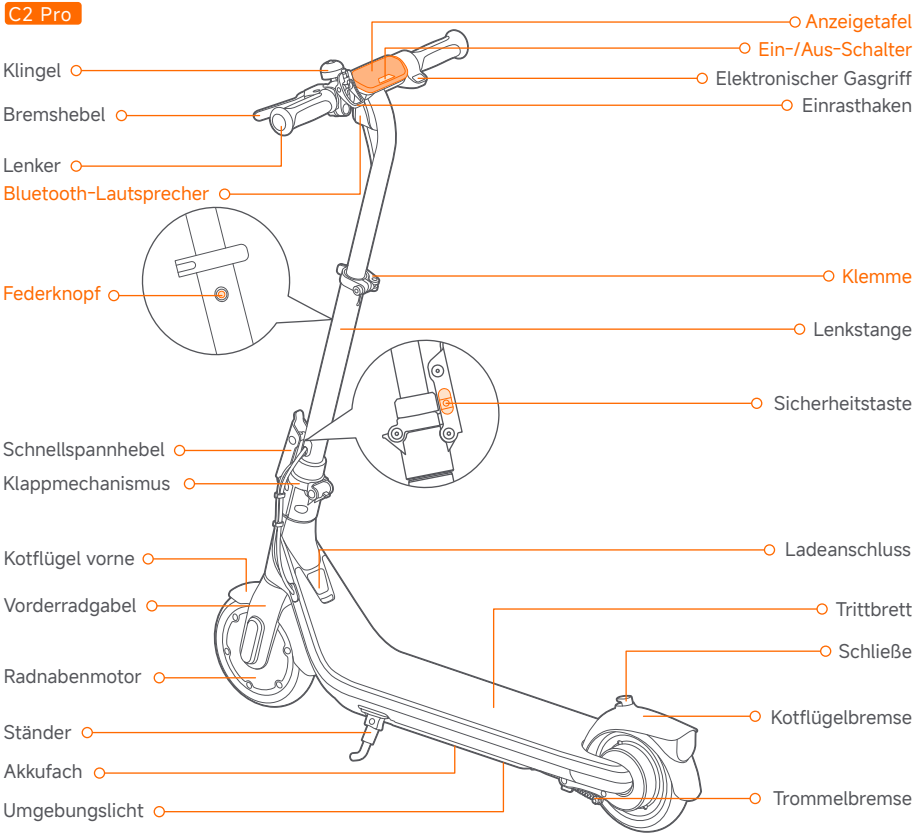

C2 Pro

Anzeigetafel & Ein-/Aus-Schalter

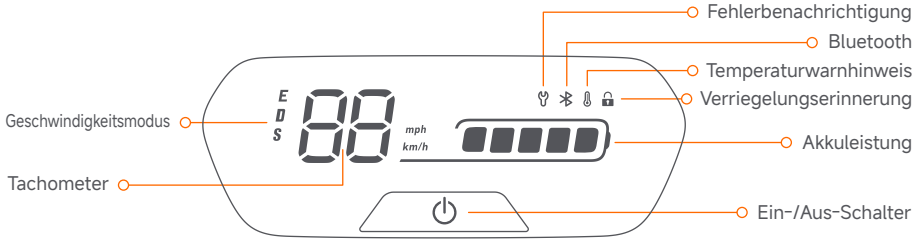

Ein-/Aus-Schalter: Drücken Sie den Schalter, um den Roller einzuschalten; halten Sie den Schalter 2 Sekunden lang gedrückt, um ihn auszuschalten. Wenn der Roller eingeschaltet ist, drücken Sie zweimal, um zwischen den Geschwindigkeitsmodi zu wechseln. Drücken Sie dreimal, um das Umgebungslicht ein-/auszuschalten. Fünfmal drücken, um das Gerät zwischen km/h und mph umzuschalten.

Tachometer: Er zeigt die aktuelle Geschwindigkeit des Rollers sowie Fehlercodes an.

Geschwindigkeitsmodus: Es stehen drei Modi zur Verfügung. Die Höchstgeschwindigkeit ist wie folgt:

Modus \ Modell	C2/C2 Pro (Höchstgeschwindigkeit)	Reichweiten C2*	Reichweiten C2 Pro*	Anzeige (nur für C2)
D (Standardmodus)	12 km/h (7.5 mph)	11 km (6.8 miles)	20 km (12.4 miles)	blinkt langsam
S (Sport-Modus)	16 km/h (9.9 mph)	10 km (6.2 miles)	16 km (9.9 miles)	blinkt schnell
E (Unterstützungsmodus)	16 km/h (9.9 mph)	N/A	N/A	immer eingeschaltet

*Reichweiten der Geschwindigkeitsmodi: Getestet während der Fahrt mit vollem Akku, 50 kg (110 lbs) Last, 25°C (77°F), bei max. Durchschnittsgeschwindigkeit jedes Geschwindigkeitsmodus auf Asphalt.

Fehlerbenachrichtigung: Zeigt an, dass der Roller einen Fehler erkannt hat.

Bluetooth: Zeigt an, dass der Roller erfolgreich mit dem Mobilgerät verbunden wurde.

Temperaturwarnhinweis: Zeigt an, dass die Temperatur des Akkus 55 °C (131 °F) erreicht hat oder unter 0 °C (32 °F) liegt.

* Zu diesem Zeitpunkt kann das Fahrzeug nicht mehr normal beschleunigen und darf nicht mehr geladen werden. Verwenden Sie ihn erst, wenn die Temperatur wieder in den normalen Bereich zurückgegangen ist.

Verriegelungserinnerung: Wenn das Symbol aufleuchtet, bedeutet dies, dass der Roller verriegelt ist.

Akkuleistung: Die Gesamtleistung des Akkus liegt bei 5 Balken.

* Die Akkuleistung ist sehr gering, wenn der erste Akkubalken rot ist. Bitte laden Sie Ihren Roller sofort auf.

❷ Technische Daten

	Position	Parameter	
Produkt	Name	Ninebot eKickScooter C2	Ninebot eKickScooter C2 Pro
	Modell	051403E	051404E
	Länge × Breite × Höhe	Ca. 910 × 400 × 960 mm (35.8 × 15.7 × 37.8 in)	Ca. 910 × 400 × (885/960/1035) mm (35.8 × 15.7 × 34.8/37.8/40.7 in)
	Eingeklappt: Länge × Breite × Höhe	Ca. 910 × 400 × 500 mm (35.8 × 15.7 × 19.7 in)	
	Nettogewicht	Ca. 10,4 kg (22.9 lbs)	Ca. 10,7 kg (23.6 lbs)
Fahrer	Max. Traglast	50 kg (110 lbs)	
	Empfohlenes Alter	ab 6	
	Erforderliche Größe	120–160 cm (3'9"–5'2")	115–170 cm (3'8"–5'6")
Maschine	Max. Geschwindigkeit	Ca. 16 km/h (9.9 mph)	
	Theoretische Reichweite [1]	Ca. 11 km (6.8 miles)	Ca. 17 km (10.6 miles)
	Reichweite unter max. Geschwindigkeit [2]	Ca. 10 km(6.2 miles)	Ca. 16 km(9.9 miles)
	Fahrzeit [3]	Ca. 56 Minuten	Ca. 102 Minuten
	Max. Steigung	Ca. 5 %	
	Befahrbares Terrain	Meistens glatte Straßen oder normaler Asphalt, geteerte Straßen	
	Betriebstemperatur	-10-40 °C (14-104 °F)	
	Lagerungstemperatur	-10-50 °C (14-122 °F)	
	IP-Schutzklasse	IPX4	
	Dauer der Aufladung	Ca. 3.5 Stunden	Ca. 4 Stunden
Akku	Nennspannung	21,6 V ⎓	
	Max. Ladespannung	25,2 V ⎓	
	Ladetemperatur	0-45 °C (32-113 °F)	
	Nennenergie	56 Wh [4]	108 Wh
	Nennleistung	2550 mAh	5000 mAh
	Akkumanagementsystem	Schutz gegen Überspannung/Unterspannung/ Kurzschluss/Überstrom/Überhitzung	
Motor	Nennleistung	130 W	150 W
	Max. Leistung	160 W	260 W
Ladegerät	Modell	NBW25D201D0D	NBW25D201D5N-EU
	Ausgangsleistung	24,2 W	36,3 W
	Eingangsspannung	100-240 V~ 50-60 Hz	
	Max. Ausgangsspannung	25,2 V ⎓	
	Nennleistung	24,2 V ⎓ 1 A	24,2 V ⎓ 1,5 A
Reifen	Reifen	7-Zoll-Innenhohlraumreifen mit stoßdämpfender Wirkung	

[1]: Theoretische Reichweite: Getestet während der Fahrt mit vollem Akku, einer Last von 50 kg (110 lbs), bei 25 °C (77 °F), 70 % der maximalen Durchschnittsgeschwindigkeit auf Asphalt.
[2]: Reichweite unter max. Geschwindigkeit: Getestet während der Fahrt mit vollem Akku, einer Last von 50 kg (110 lbs), bei 25 °C (77 °F), max. Durchschnittsgeschwindigkeit auf Asphalt.
* Einige der Faktoren, die die Reichweite beeinflussen, sind Geschwindigkeit, Last, Anzahl der Starts und Stopps, Umgebungstemperatur usw.
[3]: Fahrzeit unter den Testbedingungen der theoretischen Reichweite.
[4]: Von SN N2SEA2312P0001 bis SN N2SEB2424P1549 beträgt die Batterie 54 Wh; ab SN N2SEB2424P1550 beträgt die Batterie 56 Wh.

❸ Zertifizierungen

Dieses Produkt ist vom TÜV Rheinland nach ANSI/CAN/UL-2272 zertifiziert.

Der Akku entspricht den UN/DOT 38.3-Vorschriften.

Der Akku entspricht den ANSI/CAN/UL-2271-Vorschriften.

Konformitätserklärung der Europäischen Union

Informationen zur Entsorgung für Nutzer von Elektro- und Elektronik-Altgeräten

Dieses Symbol auf dem Produkt oder seiner Verpackung weist darauf hin, dass gebrauchte elektrische und elektronische Produkte nicht mit unsortiertem Hausmüll vermischt werden dürfen. Um eine ordnungsgemäße Verarbeitung zu gewährleisten, sind Sie dafür verantwortlich, Ihre Altgeräte bei den dafür vorgesehenen Sammelstellen abzugeben.
Die ordnungsgemäße Entsorgung dieses Produkts trägt dazu bei, wertvolle Ressourcen zu sparen und mögliche negative Auswirkungen auf die menschliche Gesundheit und die Umwelt zu vermeiden, die sonst durch unsachgemäße Abfallentsorgung entstehen könnten.
Bei unsachgemäßer Entsorgung dieser Abfälle können gemäß den nationalen Rechtsvorschriften Strafen verhängt werden. Wenden Sie sich bitte an Ihre örtliche Behörde, um weitere Informationen zur nächstgelegenen ausgewiesenen Sammelstelle zu erhalten.

Informationen zum Batterierecycling für Benutzer

Dieses Symbol bedeutet, dass Batterien und Akkumulatoren am Ende ihrer Lebensdauer nicht mit unsortiertem Hausmüll vermischt werden dürfen. Ihre Teilnahme ist ein wichtiger Teil der Bemühungen, die Auswirkungen von Batterien und Akkumulatoren auf die Umwelt und die menschliche Gesundheit zu minimieren. Für ein ordnungsgemäßes Recycling können Sie dieses Produkt oder die darin enthaltenen Batterien oder Akkus an Ihren Lieferanten oder an eine dafür vorgesehene Sammelstelle zurückgeben.
Die ordnungsgemäße Entsorgung dieses Produkts trägt dazu bei, wertvolle Ressourcen zu sparen und mögliche negative Auswirkungen auf die menschliche Gesundheit und die Umwelt zu vermeiden, die sonst durch unsachgemäße Abfallentsorgung entstehen könnten.
Bei unsachgemäßer Entsorgung dieser Abfälle können gemäß den nationalen Rechtsvorschriften Strafen verhängt werden.
Es gibt getrennte Sammelsysteme für Altbatterien und -akkumulatoren.
Bitte entsorgen Sie Batterien und Akkus ordnungsgemäß bei Ihrer örtlichen kommunalen Sammel-/Recyclingstelle.

Richtlinie zur elektromagnetischen Verträglichkeit

Hiermit erklärt Ninebot (Changzhou) Tech Co., Ltd., dass das in diesem Abschnitt aufgeführte Produkt den grundlegenden Anforderungen und anderen relevanten Bestimmungen der Richtlinie 2014/30/EU zur elektromagnetischen Verträglichkeit entspricht.

Richtlinie zur Einschränkung der Verwendung bestimmter gefährlicher Stoffe (RoHS)

Ninebot (Changzhou) Tech Co., Ltd. erklärt hiermit, dass das gesamte Produkt einschließlich der Teile (Kabel, Leitungen usw.) die Anforderungen der RoHS-Richtlinie 2011/65/EU und der Änderung der Delegierten Richtlinie (EU) 2015/863 der Kommission zur Einschränkung der Verwendung bestimmter gefährlicher Stoffe in Elektro- und Elektronikgeräten („RoHS-Neufassung“ oder „RoHS 2.0“) erfüllt.

Richtlinie zur Sicherheit von Spielzeugen

Hiermit erklärt Ninebot (Changzhou) Tech Co., Ltd., dass das in diesem Abschnitt aufgeführte Produkt den grundlegenden Anforderungen und anderen relevanten Bestimmungen der Richtlinie 2009/48/EG zur Sicherheit von Spielzeugen entspricht.

Funkanlagenrichtlinie

Hiermit erklärt Ninebot (Changzhou) Tech Co., Ltd., dass das in diesem Abschnitt aufgeführte Produkt den grundlegenden Anforderungen und anderen relevanten Bestimmungen der Funkanlagenrichtlinie 2014/53/EU entspricht.

Bevollmächtigter Vertreter (EU):
Segway-Ninebot Europa
Dynamostraat 7, 1014 BN Amsterdam, Niederlande.

Ninebot (Changzhou) Tech Co., Ltd. erklärt hiermit, dass das Produktmodell: 051404E die grundlegenden Anforderungen und andere relevante Bestimmungen der Richtlinie 2014/30/EU zur elektromagnetischen Verträglichkeit, der Funkanlagenrichtlinie 2014/53/EU, der Richtlinie 2009/48/EG zur Sicherheit von Spielzeugen und der RoHS-Richtlinie 2011/65/EU sowie der Änderung der Delegierten Richtlinie (EU) 2015/863 der Kommission erfüllt.
Ninebot (Changzhou) Tech Co., Ltd. erklärt hiermit, dass das Produktmodell: 051403E die grundlegenden Anforderungen und andere relevante Bestimmungen der Richtlinie 2014/30/EU zur elektromagnetischen Verträglichkeit, der Richtlinie 2009/48/EG zur Sicherheit von Spielzeugen und der RoHS-Richtlinie 2011/65/EU sowie der Änderung der Delegierten Richtlinie (EU) 2015/863 der Kommission erfüllt.
Die Konformitätserklärung kann unter folgender Adresse eingesehen werden:
https://eu-en.segway.com/instruction-manuals

Bluetooth	Frequenzband/-bänder	2,4000-2,4835 GHz
	Max. RF-Leistung	≤ 1 mW

Die Konformitätsdokumente für dieses Produkt gemäß VERORDNUNG (EU) 2023/1542 finden Sie unter https://eu-en.segway.com/instruction-manuals.
Bewahren Sie die Gebrauchsanweisung auf, da sie wichtige Informationen enthält.

❶ Diagramma

C2

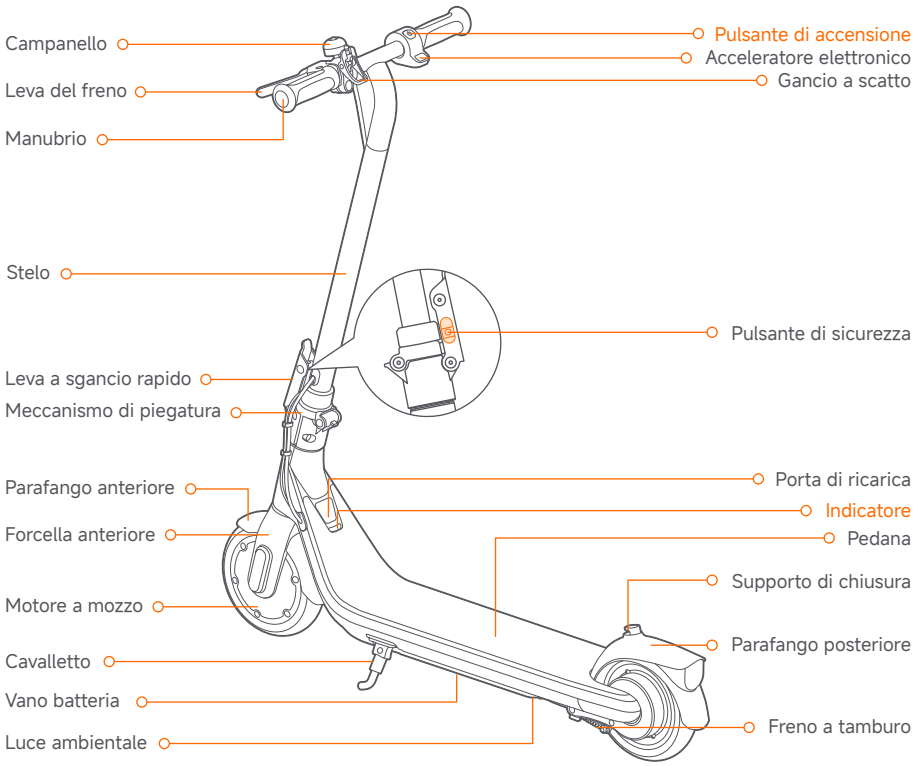

C2 Pro

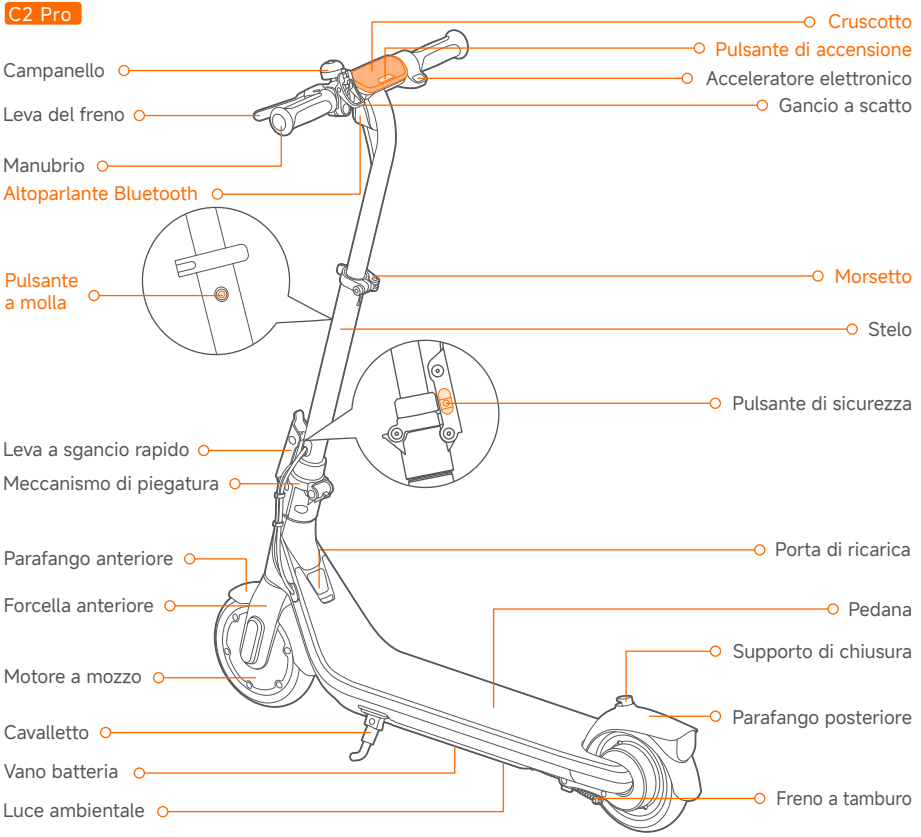

C2 Pro

Cruscotto e pulsante di accensione

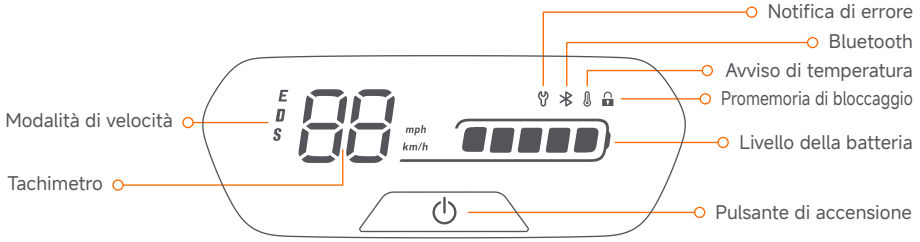

Pulsante di accensione: premere il pulsante per accendere lo scooter; tenerlo premuto per 2 secondi per spegnerlo. Quando lo scooter è acceso, premerlo due volte per passare da una modalità di velocità all'altra. Premerlo tre volte per accendere/spegnere la luce ambientale. Premi cinque volte per cambiare unità tra km/h e mph.

Tachimetro: visualizza la velocità attuale dello scooter e i codici di errore.

Modalità di velocità: sono disponibili tre modalità. La velocità massima è la seguente:

Modalità \ Modello	C2/C2 Pro (limite di velocità)	Autonomia C2*	Autonomia C2 Pro*	Indicatore (solo per C2)
D (modalità Standard)	12 km/h (7,5 mph)	11 km (6,8 mi)	20 km (12,4 mi)	Lampeggia lentamente
S (modalità Sport)	16 km/h (9,9 mph)	10 km (6,2 mi)	16 km (9,9 mi)	Lampeggia velocemente
E (modalità Azionamento assistito)	16 km/h (9,9 mph)	N/A	N/A	Sempre acceso

*Autonomia delle varie modalità di velocità: Testata durante la guida con batteria a piena carica, con carico di 50 kg (110 lb), a una temperatura di 25°C (77°F) e alla max. velocità media di ciascuna modalità di velocità su asfalto.

Notifica di errore: indica che lo scooter ha rilevato un errore.

Bluetooth: indica che lo scooter è stato collegato correttamente al dispositivo mobile.

Avviso di temperatura: indica che la temperatura della batteria ha raggiunto i 55 °C (131 °F) o è inferiore a 0 °C (32 °F).

* In tal caso, il veicolo non sarà in grado di accelerare normalmente e non potrà essere ricaricato. Non utilizzarlo fino a quando la temperatura rientra entro valori normali.

Promemoria di bloccaggio: quando l'icona si accende, significa che lo scooter è bloccato.

Livello della batteria: il livello di carica totale della batteria è pari a 5 bar.

* Quando la prima barra della batteria è rossa, significa che la carica della batteria è estremamente bassa. Ricaricare immediatamente lo scooter.

❷ Specifiche

	Voce	Parametro	
Prodotto	Nome	Ninebot eKickScooter C2	Ninebot eKickScooter C2 Pro
	Modello	051403E	051404E
	Lunghezza × larghezza × altezza	Circa 910 × 400 × 960 mm (35,8 × 15,7 × 37,8 in)	Circa 910 × 400 × 885/960/1035 mm (35,8 × 15,7 × 34,8/37,8/40,7 in)
	Da piegato: lunghezza × larghezza × altezza	Circa 910 × 400 × 500 mm (35,8 × 15,7 × 19,7 in)	
	Peso netto	Circa 10,4 kg (22,9 lb)	Circa 10,7 kg (23,6 lb)
Conducente	Carico utile max.	50 kg (110 lb)	
	Età consigliata	6+	
	Altezza necessaria	120–160 cm (3'9"–5'2")	115–170 cm (3'8"–5'6")
Veicolo	Max. velocità	Circa 16 km/h (9,9 mph)	
	Autonomia teorica [1]	Circa 11 km (6,8 mi)	Circa 17 km (10,6 mi)
	Autonomia alla max. velocità [2]	Circa 10 km (6,2 mi)	Circa 16 km (9,9 mi)
	Tempo di percorrenza [3]	Circa. 56 minuti	Circa. 102 minuti
	Max. pendenza	Circa 5%	
	Terreni percorribili	Per lo più strade con fondo liscio o strade normali asfaltate	
	Temperatura di esercizio	-10-40 °C (14-104 °F)	
	Temperatura di conservazione	-10-50 °C (14-122 °F)	
	Grado di protezione IP	IPX4	
	Durata della ricarica	Circa 3,5 h	Circa 4 h
Batteria	Tensione nominale	21,6 V ⎓	
	Max. tensione di ricarica	25,2 V ⎓	
	Temperatura di ricarica	0-45 °C (32-113 °F)	
	Energia nominale	56 Wh [4]	108 Wh
	Capacità nominale	2550 mAh	5000 mAh
	Sistema di gestione della batteria	Protezione contro sovratensione/sottotensione/cortocircuito/ sovracorrente/surriscaldamento	
Motore	Potenza nominale	130 W	
	Max. potenza	160 W	150 W
Caricabatterie	Modello	NBW25D201D0D	260 W
	Potenza erogata	24,2 W	NBW25D201D5N-EU
	Tensione di ingresso	100-240 V~ 50-60 Hz	36,3 W
	Max. tensione di uscita	25,2 V ⎓	
	Uscita nominale	24,2 V ⎓ 1 A	24,2 V ⎓ 1,5 A
Pneumatici	Pneumatici	Pneumatici ammortizzanti con cavità interna da 7 pollici	

[1]: autonomia teorica: testata durante la guida con batteria a piena carica, con carico di 50 kg (110 lb), a una temperatura di 25 °C (77 °F), al 70% della velocità media massima e su asfalto.

[2]: Autonomia alla max. velocità : Testata durante la guida con batteria a piena carica, con carico di 50 kg (110 lb), a una temperatura di 25°C (77°F) e alla max. velocità su asfalto.
*Tra i fattori che influenzano l'autonomia figurano velocità, carico, numero di avviamenti e arresti, temperatura ambiente, ecc.

[3]: Tempo di guida testato durante la guida in modalità D.

[4]: Dal numero di serie (SN) N2SEA2312P0001 al SN N2SEB2424P1549, la batteria è di 54 Wh; dal SN N2SEB24P1550, la batteria è di 56 Wh.

❸ Certificazioni

Questo prodotto è certificato ANSI/CAN/UL-2272 da TÜV Rheinland.

La batteria è conforme alla normativa UN/DOT 38.3.

La batteria è conforme alla normativa ANSI/CAN/UL-2271.

Dichiarazione di conformità per l'Unione europea
Informazioni rivolte agli utenti in materia di smaltimento di apparecchiature elettriche ed elettroniche

Questo simbolo riportato sul prodotto o sulla confezione indica che i prodotti elettrici ed elettronici in uso non devono essere smaltiti con i rifiuti urbani indifferenziati. Affinché le apparecchiature vengano smaltite adeguatamente, è responsabilità dell'utente predisporne la restituzione presso i punti di raccolta designati.
Lo smaltimento corretto del prodotto consentirà di risparmiare risorse preziose e prevenire potenziali effetti negativi sulla salute e sull'ambiente, che potrebbero altrimenti derivare da una gestione inappropriata del prodotto smaltito.
Lo smaltimento errato di questo rifiuto può comportare l'applicazione di sanzioni in conformità con la legislazione nazionale.
Per ulteriori informazioni sul punto di raccolta più vicino, contattare le autorità locali.

Informazioni rivolte agli utenti in materia di riciclaggio delle batterie

Questo simbolo indica che le batterie e gli accumulatori, al termine del loro ciclo di vita, non devono essere smaltiti con i rifiuti urbani indifferenziati. Il contributo dell'utente costituisce una parte importante dell'impegno volto a ridurre al minimo l'impatto di batterie e accumulatori sull'ambiente e sulla salute dell'uomo. Per un corretto riciclaggio, è possibile consegnare il prodotto e le batterie o gli accumulatori in esso contenuti al fornitore o a un punto di raccolta designato a costo zero.
Lo smaltimento corretto del prodotto consentirà di risparmiare risorse preziose e prevenire potenziali effetti negativi sulla salute e sull'ambiente, che potrebbero altrimenti derivare da una gestione inappropriata del prodotto smaltito.
Lo smaltimento errato di questo rifiuto può comportare l'applicazione di sanzioni in conformità con la legislazione nazionale.
Esistono sistemi di raccolta differenziata per batterie e accumulatori usati.
Smaltire correttamente le batterie e gli accumulatori presso il centro di raccolta/riciclaggio dei rifiuti della propria comunità locale.

Direttiva sulla compatibilità elettromagnetica

Ninebot (Changzhou) Tech Co., Ltd. dichiara che il prodotto menzionato nella presente sezione è conforme ai requisiti essenziali e ad altre disposizioni pertinenti contenute nella direttiva sulla compatibilità elettromagnetica 2014/30/UE.

Direttiva sulla restrizione dell'uso di determinate sostanze pericolose (RoHS)

Ninebot (Changzhou) Tech Co., Ltd. dichiara che l'intero prodotto, comprese le sue varie parti (cavi, fili e altri componenti), soddisfa i requisiti della direttiva RoHS 2011/65/UE e dell'emendamento alla direttiva delegata (UE) 2015/863 della Commissione sulla restrizione dell'uso di determinate sostanze pericolose nelle apparecchiature elettriche ed elettroniche ("Rifusione della direttiva RoHS" o "RoHS 2.0").

Direttiva sulla sicurezza dei giocattoli

Ninebot (Changzhou) Tech Co., Ltd. dichiara che il prodotto menzionato nella presente sezione è conforme ai requisiti essenziali e ad altre disposizioni pertinenti contenute nella direttiva sulla sicurezza dei giocattoli 2009/48/CE.

Direttiva sulle apparecchiature radio

Ninebot (Changzhou) Tech Co., Ltd. dichiara che il prodotto menzionato nella presente sezione è conforme ai requisiti essenziali e ad altre disposizioni pertinenti contenute nella direttiva sulle apparecchiature radio 2014/53/UE.

Rappresentante autorizzato UE:
Segway-Ninebot Europe
Dynamostraat 7, 1014 BN Amsterdam, Paesi Bassi.

Ninebot (Changzhou) Tech Co., Ltd. dichiara che i modelli del prodotto: 051404E sono conformi ai requisiti essenziali e ad altre disposizioni pertinenti contenute nella direttiva sulla compatibilità elettromagnetica 2014/30/UE,
nella direttiva sulle apparecchiature radio 2014/53/UE, nella direttiva sulla sicurezza dei giocattoli 2009/48/CE e nella direttiva RoHS 2011/65/UE, nonché nella modifica alla direttiva delegata (UE) 2015/863 della Commissione.
Ninebot (Changzhou) Tech Co., Ltd. dichiara che il modello del prodotto: 051403E è conforme ai requisiti essenziali e ad altre disposizioni pertinenti contenute nella direttiva sulla compatibilità elettromagnetica 2014/30/UE, nella direttiva sulla sicurezza dei giocattoli 2009/48/CE e nella direttiva RoHS 2011/65/UE, nonché nella modifica alla direttiva delegata (UE) 2015/863 della Commissione.
La dichiarazione di conformità può essere consultata al seguente indirizzo: https://eu-en.segway.com/instruction-manuals

Bluetooth	Banda(e) di frequenza	2,4000-2,4835 GHz
	Max. potenza RF	≤1 mW

Vai su https://eu-en.segway.com/instruction-manuals per i documenti di conformità di questo prodotto in conformità al REGOLAMENTO (UE) 2023/1542.
Conservare il foglio con le istruzioni poiché contiene informazioni importanti.

❶ Diagrama

C2

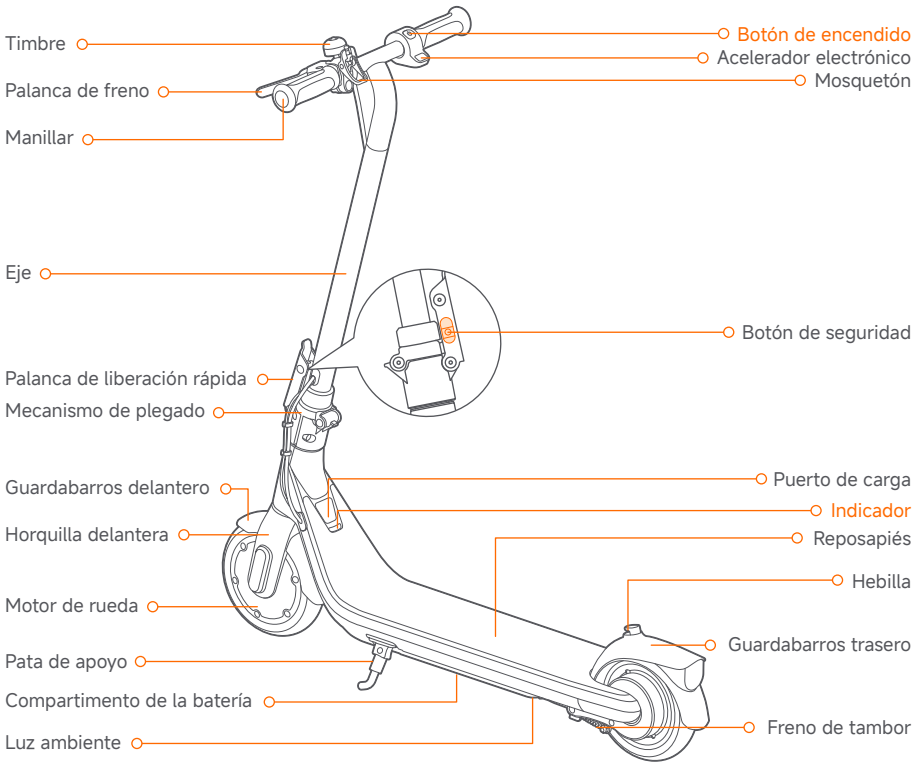

C2 Pro

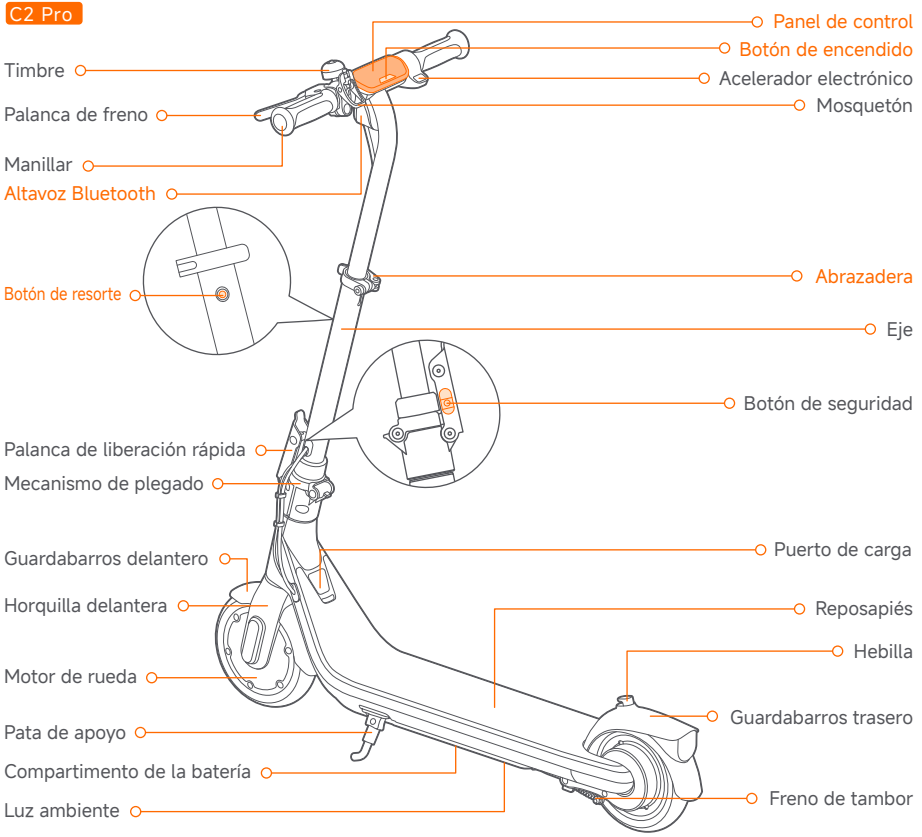

C2 Pro

Panel de control/Botón de encendido

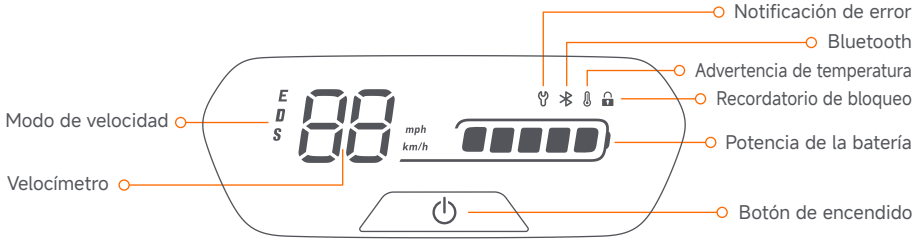

Botón de encendido: Presione el botón para encender el patinete; mantenga presionado el botón durante 2 segundos para apagarlo. Cuando el patinete esté encendido, presione dos veces para cambiar entre los modos de velocidad. Presione tres veces para encender/apagar la luz ambiente. Presione cinco veces para cambiar la unidad entre km/h y mph.

Velocímetro: Muestra la velocidad actual del patinete, así como los códigos de error.

Modo de velocidad: Hay tres modos disponibles. La velocidad máxima es la siguiente:

Modo \ Modelo	C2/C2 Pro (límite de velocidad)	Alcance C2*	Alcance C2 Pro*	Indicador (solo para el C2)
D (modo estándar)	12 km/h (7,5 mph)	11 km (6,8 mi)	20 km (12,4 mi)	parpadea lentamente
S (modo deportivo)	16 km/h (9,9 mph)	10 km (6,2 mi)	16 km (9,9 mi)	parpadea rápido
E (modo asistencia de energía)	16 km/h (9,9 mph)	N/A	N/A	siempre encendido

*Alcances de modos de velocidad: Probados mientras se conduce con batería llena, 50 kg (110 lb) de carga, 25°C (77°F), a la velocidad máxima de cada modo de velocidad en promedio en el pavimento.

Notificación de error: El símbolo indica que el patinete ha detectado un error.

Bluetooth: Indica que el patinete se ha conectado correctamente al dispositivo móvil.

Advertencia de temperatura: Indica que la temperatura de la batería ha alcanzado los 55 °C (131 °F) o está por debajo de 0 °C (32 °F).

* En este punto, el patinete no puede acelerar con normalidad y no puede cargarse. No lo use hasta que la temperatura haya vuelto al rango normal.

Recordatorio de bloqueo: Cuando el icono se enciende, significa que el patinete está bloqueado.

Potencia de la batería: La carga total de la batería equivale a 5 bares.

* La carga de la batería es muy baja cuando la primera barra de la batería está en rojo. Cargue el patinete inmediatamente.

❷ Especificaciones

	Artículo	Parámetro	
Producto	Nombre	Ninebot eKickScooter C2	Ninebot eKickScooter C2 Pro
	Modelo	051403E	051404E
	Largo × ancho × alto	Aprox. 910 × 400× 960 mm (35,8 × 15,7 × 37,8 in)	Aprox. 910 × 400 × (885/960/1035) mm (35,8 × 15,7 × 34,8/37,8/40,7 pulg.)
	Plegado: Largo × ancho × alto	Aprox. 910 × 400 × 500 mm (35,8 × 15,7 × 19,7 in)	
	Peso neto	Aprox. 10,4 kg (22,9 lb)	Aprox. 10,7 kg (23,6 lb)
Conductor	Carga útil máxima	50 kg (110 lb)	
	Edad recomendada	6+	
	Altura requerida	120–160 cm (3'9"–5'2")	115–170 cm (3'8"–5'6")
Máquina	Velocidad máx.	Aprox. 16 km/h (9,9 mph)	
	Rango teórico [1]	Aprox. 11 km (6,8 mi)	Aprox. 17 km (10,6 mi)
	Alcance por debajo de la velocidad máxima[2]	Aprox. 10 km (6,2 mi)	Aprox. 16 km (9,9 mi)
	Tiempo de conducción [3]	Aprox. 56 minutos	Aprox. 102 minutos
	Pendiente máxima	Aprox. 5 %	
	Terreno transitable	Carreteras en su mayoría lisas o asfalto normal, carreteras asfaltadas	
	Temperatura de funcionamiento	De –10 °C a 40 °C (de 14 °F a 104 °F)	
	Temperatura de almacenamiento	De –10 °C a 50 °C (de 14 °F a 122 °F)	
	Clasificación IP	IPX4	
	Duración de la carga	Aprox. 3,5 h	Aprox. 4 h
Batería	Tensión nominal	21,6 V ⎓	
	Máx. tensión de carga	25,2 V ⎓	
	Temperatura de carga	De 0 °C a 45 °C (de 32 °F a 113 °F)	
	Energía nominal	56 Wh [4]	108 Wh
	Capacidad nominal	2550 mAh	5000 mAh
	Sistema de gestión de la batería	Protección contra sobretensión/subtensión/cortocircuito/ sobrecorriente/sobrecalentamiento	
Motor	Corriente nominal	130 W	150 W
	Potencia máx.	160 W	260 W
Cargador	Modelo	NBW25D201D0D	NBW25D201D5N-EU
	Corriente de salida	24,2 vatios	36,3 W
	Tensión de entrada	100-240 V~50-60 Hz	
	Máx. tensión de salida	25,2 V ⎓	
	Salida nominal	24,2 V ⎓ 1 A	24,2 V ⎓ 1,5 A
Neumático	Neumáticos	Neumáticos interiores huecos amortiguadores de 7 pulgadas	

[1]: Rango teórico: comprobado mientras se conduce con batería completamente cargada, 50 kg (110 lb) de carga, 25 °C (77 °F), 70 % de máx. velocidad promedio en calzada.
[2]: Alcance por debajo de la velocidad máxima: comprobado mientras se conduce con batería completamente cargada, 50 kg (110 lb) de carga, 25 °C (77 °F), a la velocidad máxima media sobre asfalto.
* Algunos de los factores que afectan al rango incluyen: velocidad, carga, número de arranques y paradas, temperatura ambiente, etc.
[3]: Tiempo de conducción en las condiciones de prueba del rango teórico.
[4]: Del número de serie (SN) N2SEA2312P0001 al SN N2SEB2424P1549, la batería es de 54 Wh; desde el SN N2SEB2424P1550, la batería es de 56 Wh.

❸ Homologaciones

Este producto está certificado según ANSI/CAN/UL-2272 por TUV Rheinland.

La batería es conforme con UN/DOT 38.3.

La batería cumple con ANSI/CAN/UL-2271.

Declaración de cumplimiento de la Unión Europea
Información sobre la eliminación para usuarios de equipos eléctricos y electrónicos de desecho

Este símbolo en el producto o en su embalaje indica que los productos eléctricos y electrónicos usados no deben mezclarse con los residuos municipales sin clasificar. Para un tratamiento adecuado, es su responsabilidad deshacerse de su equipo de desecho organizándose para devolverlo a los puntos de recolección designados.
La eliminación correcta de este producto ayudará a ahorrar recursos valiosos y evitará cualquier posible efecto negativo en la salud humana y el medio ambiente, que de otro modo podría derivarse de un manejo inadecuado de los desechos.
Pueden aplicarse sanciones por la eliminación incorrecta de estos residuos, de acuerdo con su legislación nacional.
Póngase en contacto con su autoridad local para obtener más información sobre el punto de recogida designado más cercano.

Información de reciclaje de baterías para usuarios

Este símbolo significa que las baterías y acumuladores, al final de su vida útil, no deben mezclarse con residuos municipales sin clasificar. Su participación es una parte importante del esfuerzo para minimizar el impacto de las baterías y acumuladores en el medio ambiente y en la salud humana. Para un reciclaje adecuado, puede devolver este producto o las baterías o acumuladores que contiene a su proveedor o a un punto de recogida designado.
La eliminación correcta de este producto ayudará a ahorrar recursos valiosos y evitará cualquier posible efecto negativo en la salud humana y el medio ambiente, que de otro modo podría derivarse de un manejo inadecuado de los desechos.
Pueden aplicarse sanciones por la eliminación incorrecta de estos residuos, de acuerdo con su legislación nacional.
existen sistemas de recogida selectiva de baterías y acumuladores usados.
Deseche las baterías y acumuladores correctamente en el centro de reciclaje/recolección de residuos de su comunidad local.

Directiva de Compatibilidad Electromagnética

Ninebot (Changzhou) Tech Co., Ltd. declara por la presente que el producto enumerado en esta sección cumple con los requisitos esenciales y otras disposiciones relevantes de la Directiva de Compatibilidad Electromagnética 2014/30/UE.

Restricción del uso de la Directiva de Restricción de Sustancias Peligrosas (RoHS)

Ninebot (Changzhou) Tech Co., Ltd. declara por la presente que todo el producto, incluidas las piezas (cables, cordones, etc.), cumple con los requisitos de la Directiva RoHS 2011/65/UE y la enmienda de la Directiva Delegada de la Comisión (UE) 2015/863 sobre la restricción del uso de ciertas sustancias peligrosas en equipos eléctricos y electrónicos ("RoHS refundido" o "RoHS 2.0").

La Directiva sobre la Seguridad de los Juguetes

Ninebot (Changzhou) Tech Co., Ltd. declara por la presente que el producto enumerado en esta sección cumple con los requisitos esenciales y otras disposiciones relevantes de la Directiva sobre la Seguridad de los Juguetes 2009/48/CE.

La Directiva de Equipos de Radio

Ninebot (Changzhou) Tech Co., Ltd. declara por la presente que el producto enumerado en esta sección cumple con los requisitos esenciales y otras disposiciones relevantes de la Directiva de Equipos de Radio 2014/53/UE.

Representante autorizado de la UE:
Segway-Ninebot Europa
Dynamostraat 7, 1014 BN Ámsterdam, Países Bajos.

Ninebot (Changzhou) Tech Co., Ltd. declara por la presente que el modelo del producto: 051404E cumple con los requisitos esenciales y otras disposiciones relevantes de la Compatibilidad Electromagnética 2014/30/UE, la Directiva de Equipos de Radio 2014/53/UE, la Directiva sobre la Seguridad de los Juguetes 2009/48/CE, y la Directiva RoHS 2011/65/UE y la enmienda de la Directiva Delegada de la Comisión (UE) 2015/863.
Ninebot (Changzhou) Tech Co., Ltd. declara por la presente que el modelo del producto: 051403E cumple con los requisitos esenciales y otras disposiciones relevantes de la Compatibilidad Electromagnética 2014/30/UE, la Directiva sobre la Seguridad de los Juguetes 2009/48/CE, y la Directiva RoHS 2011/65/UE y la enmienda de la Directiva Delegada de la Comisión (UE) 2015/863.
La declaración de conformidad se puede consultar en la siguiente dirección: https://eu-en.segway.com/instruction-manuals

Bluetooth	Bandas de frecuencia	2,4000-2,4835 GHz
	Máx. potencia de RF	≤1 mW

Vaya a https://eu-en.segway.com/instruction-manuals para ver los documentos de conformidad de este producto de acuerdo con el REGLAMENTO (UE) 2023/1542
Mantenga la hoja de instrucciones ya que contiene información importante.

❶ Rysunek

C2

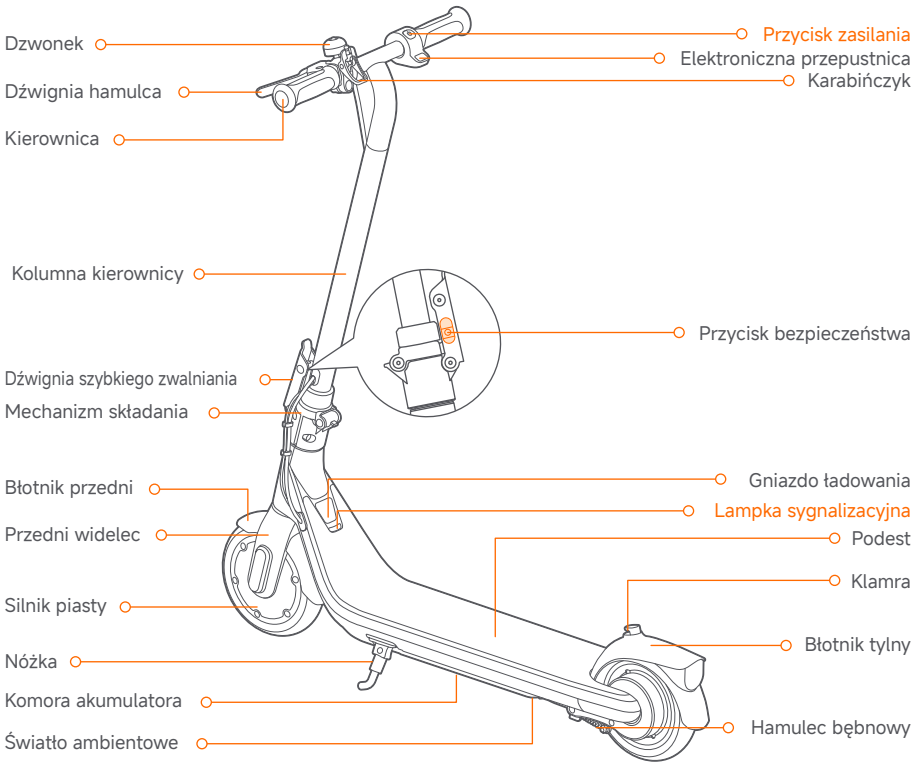

C2 Pro

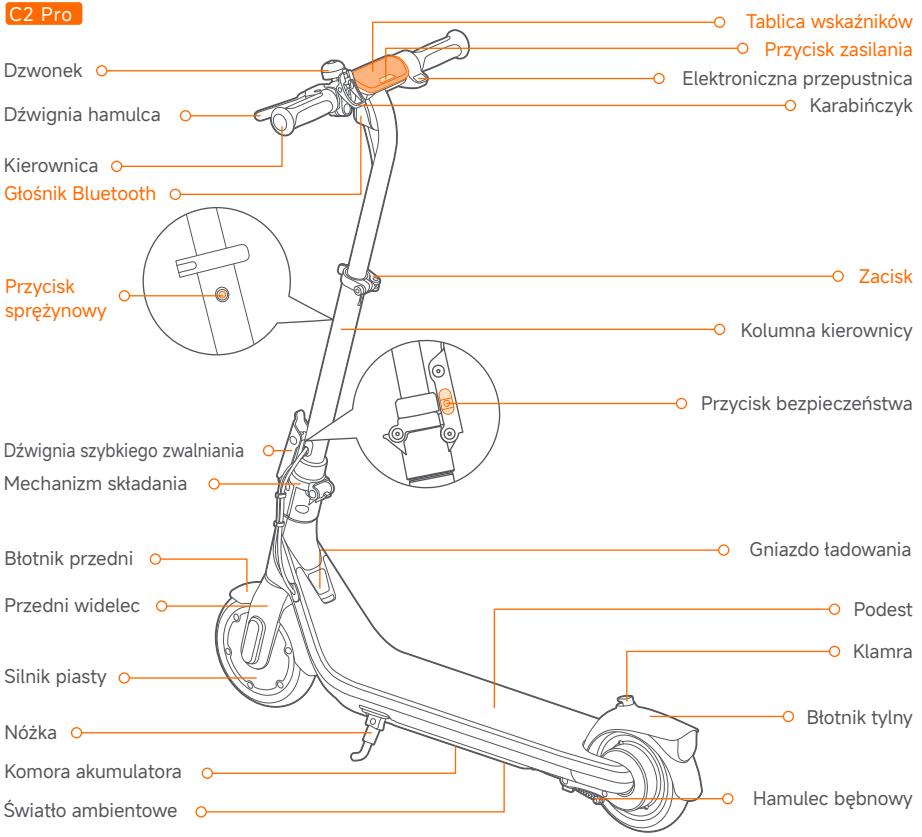

C2 Pro

Tablica wskaźników i przycisk zasilania

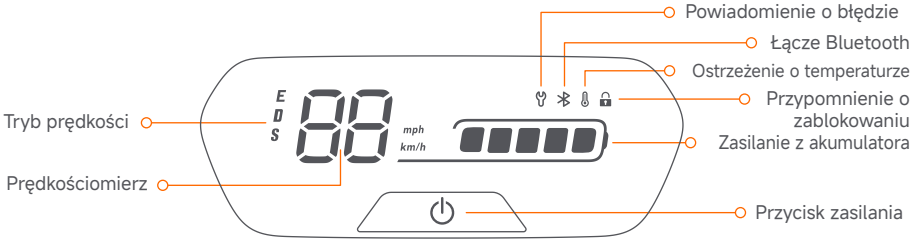

Przycisk zasilania: Naciśnij przycisk, aby włączyć hulajnogę; naciśnij i przytrzymaj przycisk przez 2 sekundy, aby ją wyłączyć. Gdy hulajnoga jest włączona, naciśnij dwa razy, aby przełączać tryby prędkości. Naciśnij trzy razy, aby włączyć/wyłączyć światło ambientowe. Naciśnij pięć razy, aby przełączyć jednostki z km/h na mph.

Prędkościomierz: Wyświetla bieżącą prędkość hulajnogi oraz kody błędów.

Tryb prędkości: Dostępne są trzy tryby. Prędkość maksymalna jest następująca:

Tryb \ Model	C2 / C2 Pro (ograniczenie prędkości)	Zasięg C2*	Zasięg C2 Pro*	Wskaźnik (tylko dla C2)
D (tryb standardowy)	12 km/h (7,5 mph)	11 km (6,8 mili)	20 km (12,4 mili)	miga powoli
S (tryb sportowy)	16 km/h (9,9 mph)	10 km (6,2 mili)	16 km (9,9 mili)	miga szybko
E (tryb wspomagania napędem)	16 km/h (9,9 mph)	N/A	N/A	zawsze wł.

*Zasięg w poszczególnych trybach prędkości: Testowany podczas jazdy z pełnym akumulatorem, z obciążeniem 50 kg (110 funtów), w temperaturze 25°C (77°F) i uśrednioną prędkością maksymalną każdego trybu prędkości na utwardzonej nawierzchni.

Powiadomienie o błędzie: Wskazuje, że hulajnoga wykryła błąd.

Bluetooth: Wskazuje, że połączenie hulajnogi z urządzeniem mobilnym powiodło się.

Ostrzeżenie o temperaturze:Wskazuje, że temperatura akumulatora osiągnęła 55°C (131°F) lub jest niższa niż 0°C (32°F).

* W tym momencie hulajnoga nie może normalnie przyspieszać i nie można jej ładować. Nie należy używać hulajnogi, dopóki temperatura nie powróci do normalnego zakresu.

Przypomnienie o zablokowaniu: Gdy ikona się świeci, oznacza to, że hulajnoga jest zablokowana.

Zasilanie z akumulatora: Pełne naładowanie akumulatora jest oznaczone 5 słupkami.

* Poziom naładowania akumulatora jest bardzo niski, gdy pierwszy słupek jest czerwony. Należy jak najszybciej naładować hulajnogę.

❷ Dane techniczne

	Pozycja	Parametr	
Produkt	Nazwisko	Ninebot eKickScooter C2	Ninebot eKickScooter C2 Pro
	Model	051403E	051404E
	Długość × szerokość × wysokość	Około 910 × 400× 960 mm (35,8 × 15,7 × 37,8 cala)	Około 910 × 400 × 885/960/1035 mm (35,8 × 15,7 × 34,8/37,8/40,7 cala)
	Po złożeniu: długość × szerokość × wysokość	Około 910 × 400 × 500 mm (35,8 × 15,7 × 19,7 cala)	
	Masa netto	Około 10,4 kg (22,9 lbs)	Około 10,7 kg (23,6 lbs)
Kierowca	Maks. obciążenie użyteczne	50 kg (110 lbs)	
	Zalecany wiek	6+	
	Wymagany wzrost	120–160 cm (3'9"–5'2")	115–170 cm (3'8"–5'6")
Pojazd	Prędkość maks.	Około 16 km/h (9,9 mph)	
	Zasięg teoretyczny [1]	Około 11 km (6,8 mili)	Około 17 km (10,6 mili)
	Zasięg przy prędkości maksymalnej [2]	Około 10 km (6,2 mili)	Około 16 km (9,9 mili)
	Czas jazdy [3]	Około. 56 min	Około. 102 min
	Nachylenie maks.	Około 5%	
	Nawierzchnia nadająca się do jeżdżenia	Przeważnie drogi o gładkiej nawierzchni lub normalne drogi asfaltowe	
	Temperatura robocza	-10–40°C (14–104°F)	
	Temperatura przechowywania	-10–50°C (14–122°F)	
	Stopień ochrony IP	IPX4	
	Czas ładowania	Około 3,5 h	Około 4 godz.
Akumulator	Napięcie nominalne	21,6 V ⎓	
	Max. napięcie ładowania	25,2 V ⎓	
	Temperatura ładowania	0°C–45°C (32–113°F)	
	Energia nominalna	56 Wh [4]	108 Wh
	Pojemność nominalna	2550 mAh	5000 mAh
	System zarządzania akumulatorem	Zabezpieczenie przed przepięciem/podnapięciem/zwarciem/przetężeniem/nadmierną temperaturą	
Silnik	Moc nominalna	130 W	150 W
	Moc maksymalna	160 W	260 W
Ładowarka	Model	NBW25D201D0D	NBW25D201D5N-EU
	Moc wyjściowa	24,2 W	36,3 W
	Napięcie wejściowe	100-240 V~ 50-60 Hz	
	Maks. napięcie wyjściowe	25,2 V ⎓	
	Moc wyjściowa znamionowa	24,2 V ⎓ 1 A	24,2 V ⎓ 1,5 A
Opona	Opony	7-calowe amortyzujące opony drążone	

[1]: Teoretyczny zasięg: testowany podczas jazdy z w pełni naładowanym akumulatorem, obciążeniem 50 kg (110 funtów), w temperaturze 25°C (77°F), przy średnio 70% prędkości maksymalnej na nawierzchni utwardzonej.

[2]: Zasięg przy prędkości maksymalnej: Testowany podczas jazdy z pełnym akumulatorem, obciążeniem 50 kg (110 funtów), w temperaturze 25°C (77°F) i uśrednioną prędkością maksymalną na utwardzonej nawierzchni.

* Niektóre z czynników wpływających na zasięg to: prędkość, obciążenie, liczba ruszeń i zatrzymań, temperatura otoczenia itp.

[3]: Czas jazdy w warunkach testowych zasięgu teoretycznego.

[4]: Od SN N2SEA2312P0001 do SN N2SEB2424P1549 bateria wynosi 54 Wh; od SN N2SEB2424P1550 bateria wynosi 56 Wh.

❸ Certyfikaty

Ten produkt otrzymał certyfikat ANSI/CAN/UL-2272 wydany przez TUV Rheinland.

Akumulator jest zgodny ze normą UN/DOT 38.3.

Akumulator spełnia wymagania normy ANSI/CAN/UL-2271.

Oświadczenie o zgodności z przepisami Unii Europejskiej
Informacja dla użytkowników o usuwaniu zużytego sprzętu elektrycznego i elektronicznego

Ten symbol na produkcie lub na jego opakowaniu informuje, że zużytych produktów elektrycznych i elektronicznych nie należy mieszać z niesortowanymi odpadami komunalnymi. W celu prawidłowego przetworzenia obowiązkiem użytkownika jest pozbycie się zużytego sprzętu poprzez zorganizowanie oddania go do wyznaczonych punktów zbiórki.
Prawidłowa utylizacja tego produktu pomoże zaoszczędzić cenne zasoby i zapobiec potencjalnym negatywnym skutkom dla zdrowia ludzkiego i środowiska, które mogłyby powstać w wyniku niewłaściwego postępowania z odpadami.
Za nieprawidłowe usuwanie tych odpadów mogą obowiązywać kary zgodne z przepisami obowiązującymi w danym kraju.
Prosimy o kontakt z władzami lokalnymi w celu uzyskania szczegółów dotyczących najbliższego wyznaczonego punktu zbiórki.

Informacje dla użytkowników dotyczące recyklingu akumulatora

Ten symbol oznacza, że baterie i akumulatory po zakończeniu ich eksploatacji nie mogą być mieszane z niesegregowanymi odpadami komunalnymi. Odgrywasz ważną rolę w minimalizowaniu wpływu baterii i akumulatorów na środowisko oraz zdrowie ludzkie. W celu prawidłowego recyklingu można zwrócić ten produkt lub zawarte w nim baterie albo akumulatory do dostawcy lub do wyznaczonego punktu zbiórki.
Prawidłowa utylizacja tego produktu pomoże zaoszczędzić cenne zasoby i zapobiec potencjalnym negatywnym skutkom dla zdrowia ludzkiego i środowiska, które mogłyby powstać w wyniku niewłaściwego postępowania z odpadami.
Za nieprawidłowe usuwanie tych odpadów mogą obowiązywać kary zgodne z przepisami obowiązującymi w danym kraju.
Istnieją systemy selektywnego zbierania zużytych baterii i akumulatorów.
Baterie i akumulatory należy oddać do utylizacji w lokalnym centrum zbiórki/recyklingu odpadów.

Dyrektywa w sprawie kompatybilności elektromagnetycznej

Ninebot (Changzhou) Tech Co., Ltd. niniejszym oświadcza, że produkt wymieniony w tej części jest zgodny z zasadniczymi wymaganiami i innymi odpowiednimi postanowieniami dyrektywy w sprawie kompatybilności elektromagnetycznej 2014/30/UE.

Dyrektywa w sprawie ograniczenia stosowania niektórych niebezpiecznych substancji (RoHS)

Ninebot (Changzhou) Tech Co., Ltd. niniejszym oświadcza, że cały produkt wraz z częściami (kable, przewody i tak dalej) spełnia wymagania Dyrektywy RoHS 2011/65/UE i zmiany dyrektywy delegowanej Komisji (UE) 2015/863 w sprawie ograniczenia stosowania niektórych niebezpiecznych substancji w sprzęcie elektrycznym i elektronicznym („RoHS recast" lub „RoHS 2.0").

Dyrektywa w sprawie bezpieczeństwa zabawek

Ninebot (Changzhou) Tech Co., Ltd. niniejszym oświadcza, że produkt wymieniony w tej części jest zgodny z zasadniczymi wymaganiami i innymi odpowiednimi postanowieniami dyrektywy w sprawie bezpieczeństwa zabawek 2009/48/WE.

Dyrektywa w sprawie urządzeń radiowych

Ninebot (Changzhou) Tech Co., Ltd. niniejszym oświadcza, że produkt wymieniony w tej części jest zgodny z zasadniczymi wymaganiami i innymi odpowiednimi postanowieniami dyrektywy w sprawie urządzeń radiowych 2014/53/UE.

CE

Upoważniony przedstawiciel UE:
Segway-Ninebot Europe
Dynamostraat 7, 1014 BN Amsterdam, Niderlandy.

Ninebot (Changzhou) Tech Co., Ltd. niniejszym oświadcza, że model produktu: 051404E są zgodne z zasadniczymi wymaganiami i innymi odpowiednimi postanowieniami Dyrektywy w sprawie kompatybilności elektromagnetycznej 2014/30/UE, Dyrektywy w sprawie urządzeń radiowych 2014/53/UE, Dyrektywy w sprawie bezpieczeństwa zabawek 2009/48/WE i Dyrektywy RoHS 2011/65/UE oraz zmiany Dyrektywy delegowanej Komisji (UE) 2015/863.
Ninebot (Changzhou) Tech Co., Ltd. niniejszym oświadcza, że model produktu: 051403E jest zgodny z zasadniczymi wymaganiami i innymi odpowiednimi przepisami Dyrektywy w sprawie kompatybilności elektromagnetycznej 2014/30/UE, dyrektywy w sprawie bezpieczeństwa zabawek 2009/48/WE i Dyrektywy RoHS 2011/65/UE oraz zmiany Dyrektywy delegowanej Komisji (UE) 2015/863.
Z deklaracją zgodności można zapoznać się pod następującym adresem: https://eu-en.segway.com/instruction-manuals

Łącze Bluetooth	Pasma częstotliwości	2,4000-2,4835 GHz
	Maks. moc fal radiowych	≤1 mW

Przejdź do witryny https://eu-en.segway.com/instruction-manuals, aby uzyskać dokumenty zgodności dotyczące tego produktu zgodnie z ROZPORZĄDZENIEM (UE) 2023/1542.
Zachowaj instrukcję obsługi, ponieważ zawiera ona ważne informacje.

❶ Diagram

C2

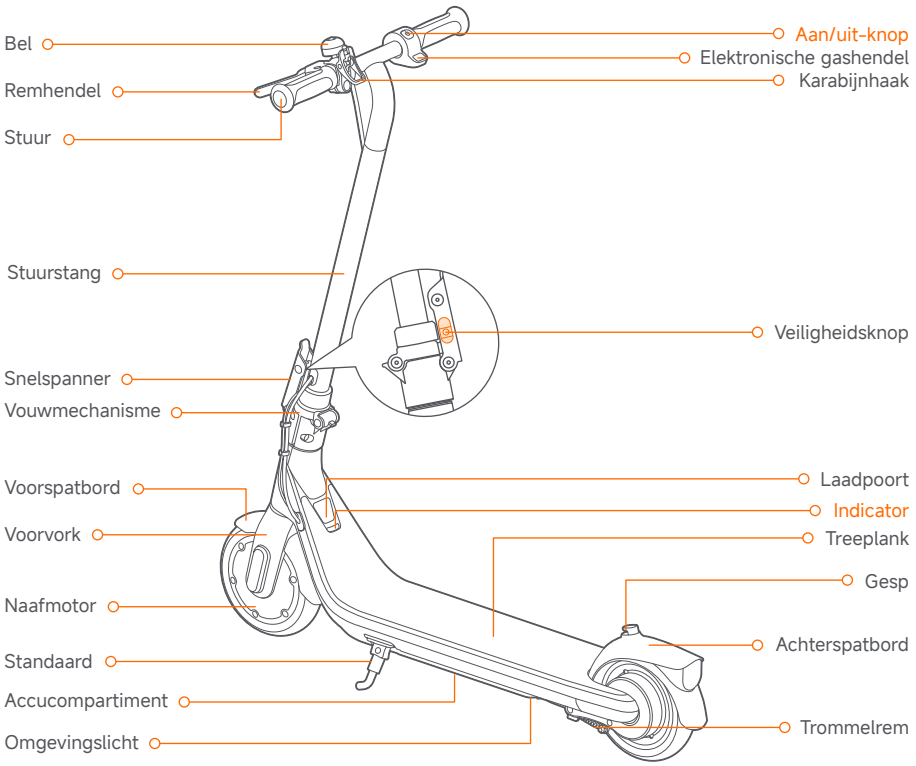

C2 Pro

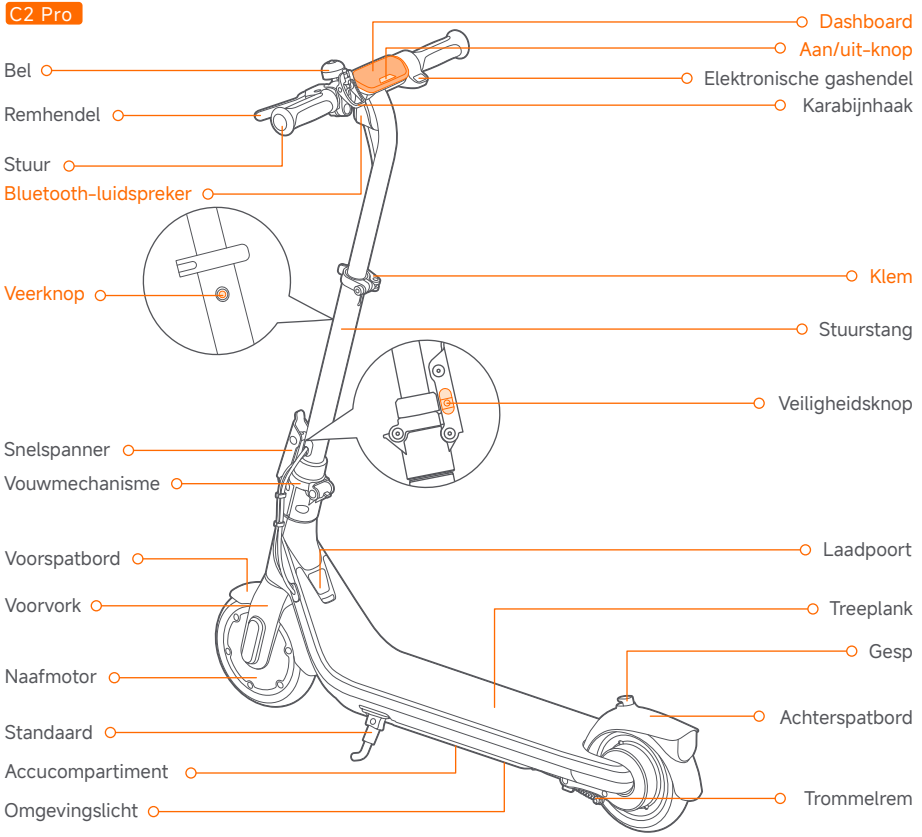

C2 Pro

Dashboard & aan/uit-knop

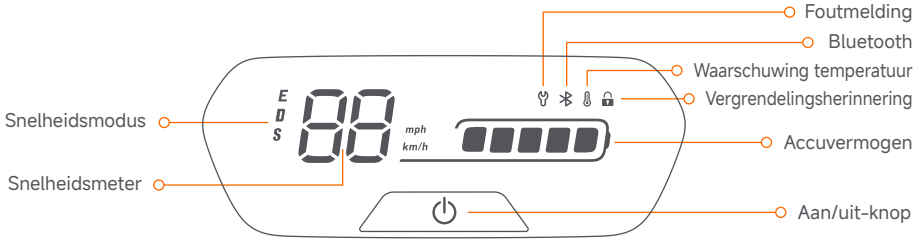

Aan/uit-knop: Druk op de knop om de scooter in te schakelen; houd de knop 2 seconden ingedrukt om deze uit te schakelen. Als de scooter is ingeschakeld, drukt u tweemaal om te schakelen tussen de snelheidsmodi. Druk drie keer om het omgevingslicht in of uit te schakelen. Druk vijf keer om te wisselen tussen km/h en mph.

Snelheidsmeter: Het toont de huidige snelheid van de scooter, evenals foutcodes.

Snelheidsmodus: Er zijn drie modi beschikbaar. De topsnelheid is als volgt:

Modus \ Model	C2/C2 Pro (snelheidslimiet)	Bereiken C2*	Bereiken C2 Pro*	Indicator (alleen voor C2)
D (Standaardmodus)	12 km/u (7,5 mph)	11 km (6,8 mijl)	20 km (12,4 mijl)	knippert langzaam
S (Sportmodus)	16 km/u (9,9 mph)	10 km (6,2 mijl)	16 km (9,9 mijl)	knippert snel
E (Assist-modus stroom)	16 km/u (9,9 mph)	N/A	N/A	altijd aan

*Bereiken van snelheidsmodi: getest tijdens het rijden met een volle accu, 50 kg (110 lbs) lading, 25°C (77°F), bij de maximale snelheid van elke snelheidsmodus op gemiddeld wegdek.

Foutmelding: Het geeft aan dat de scooter een fout heeft gedetecteerd.

Bluetooth: Het geeft aan dat de scooter is verbonden met het mobiele apparaat.

Waarschuwing temperatuur: Het geeft aan dat de accutemperatuur 55 °C (131 °F) heeft bereikt of lager is dan 0 °C (32 °F).

* Op dit moment kan het voertuig niet normaal accelereren en kan deze niet worden opgeladen. Niet gebruiken tot de temperatuur is teruggekeerd naar het normale bereik.

Vergrendelingsherinnering: Wanneer het pictogram oplicht, betekent dit dat de scooter is vergrendeld.

Accuvermogen: Het totale accuvermogen is gelijk aan 5 bar.

* Het accuvermogen is erg laag wanneer de eerste accubalk rood is. Laad uw scooter onmiddellijk op.

❷ Specificaties

	Item	Parameter	
Product	Naam	Ninebot eKickScooter C2	Ninebot eKickScooter C2 Pro
	Model	051403E	051404E
	Lengte × Breedte × Hoogte	Ca. 910 × 400 × 960 mm (35,8 × 15,7 × 37,8 inch)	Ca. 910 × 400 × (885/960/1035) mm (35,8 × 15,7 × 34,8/37,8/40,7 inch)
	Geplooid: Lengte × Breedte × Hoogte	Ca. 910 × 400 × 500 mm (35,8 × 15,7 × 19,7 inch)	
	Netto gewicht	Ca. 10,4 kg (22,9 lbs)	Ca. 10,7 kg (23,6 lbs)
Rijder	Maximaal laadvermogen	50 kg (110 lbs)	
	Aanbevolen leeftijd	6+	
	Vereiste hoogte	120–160 cm (3'9"–5'2")	115–170 cm (3'8"–5'6")
Machine	Max. snelheid	Ca. 16 km/u (9,9 mph)	
	Theoretisch bereik [1]	Ca. 11 km (6,8 mijl)	Ca. 17 km (10,6 mijl)
	Bereik bij max. snelheid [2]	Ca. 10 km (6,2 mijl)	Ca. 16 km (9,9 mijl)
	Rijtijd [3]	Ca. 56 minuten	Ca. 102 minuten
	Max. hellingshoek	Ongeveer 5%	
	Overrijdbaar terrein	Meestal gladde wegen of normaal asfalt, geasfalteerde wegen	
	Bedrijfstemperatuur	-10–40 °C (14–104 °F)	
	Opslagtemperatuur	-10–50 °C (14–122 °F)	
	IP-klasse	IPX4	
	Duur van het opladen	Ca. 3,5 uur	Ca. 4 uur
Accu	Nominale spanning	21,6 V ⎓	
	Max. laadspanning	25,2 V ⎓	
	Laadtemperatuur	0 °C–45 °C (32–113 °F)	
	Nominale energie	56 Wh [4]	108 Wh
	Nominale capaciteit	2550 mAh	5000 mAh
	Accubeheersysteem	Bescherming tegen overspanning/onderspanning/kortsluiting/overstroom/overtemperatuur	
Motor	Nominaal vermogen	130 W	150 W
	Max. vermogen	160 W	260 W
Lader	Model	NBW25D201D0D	NBW25D201D5N-EU
	Uitgangsvermogen	24.2 W	36,3 W
	Ingangsspanning	100-240 V~ 50-60 Hz	
	Max. uitgangsspanning	25,2 V ⎓	
	Nominale uitgang	24,2 V ⎓ 1 A	24,2 V ⎓ 1,5 A
Band	Banden	7-inch holle schokabsorberende banden	

[1]: Theoretisch bereik: getest tijdens het rijden met een volle accu, 50 kg (110 lbs) belasting, 25 °C (77 °F), gemiddeld 70% van de maximale snelheid op verhard wegdek.
[2]: Bereik bij max. snelheid: Getest tijdens het rijden met een volle accu, 50 kg (110 lbs) lading, 25°C (77°F), bij de maximale snelheid op gemiddeld wegdek.
* Enkele factoren die het bereik beïnvloeden zijn: snelheid, aantal starts en stops, omgevingstemperatuur, enz.
[3]: Rijtijd onder de testomstandigheden van het theoretische bereik.
[4]: Van SN N2SEA2312P0001 tot SN N2SEB2424P1549 is de batterij 54 Wh; vanaf SN N2SEB2424P1550 is de batterij 56 Wh.

❸ Certificaten

Dit product is gecertificeerd volgens ANSI/CAN/UL-2272 door TUV Rheinland.

De accu is conform UN/DOT 38.3.

De accu voldoet aan ANSI/CAN/UL-2271.

Nalevingsverklaring voor de Europese Unie
Informatie over de verwijdering van afgedankte elektrische en elektronische apparatuur voor gebruikers

Dit symbool op het product of op de verpakking geeft aan dat gebruikte elektrische en elektronische producten niet samen met ongesorteerd huishoudelijk afval mogen worden weggegooid. Voor een juiste verwerking is het uw verantwoordelijkheid om uw afgedankte apparatuur te verwijderen door deze in te leveren bij aangewezen inzamelpunten. Door dit product op de juiste wijze te verwijderen, spaart u waardevolle hulpbronnen en voorkomt u mogelijke negatieve gevolgen voor de volksgezondheid en het milieu, die zich zouden kunnen voordoen in geval van onjuiste afvalverwerking. Bij onjuiste verwijdering van dit afval kunnen sancties volgen, in overeenstemming met uw nationale wetgeving. Neem contact op met uw gemeente voor meer informatie over het dichtstbijzijnde inzamelpunt.

Informatie over accurecycling voor gebruikers

Dit symbool betekent dat batterijen en accu's aan het einde van hun levensduur niet mogen worden gemengd met niet gesorteerd stedelijk afval. Uw deelname is een belangrijk onderdeel van de inspanning om de impact van batterijen en accu's op het milieu en de menselijke gezondheid te minimaliseren. Voor correcte recycling kunt u dit product of de batterijen of accu's die het bevat gratis inleveren bij uw leverancier of bij een aangewezen inzamelpunt.
Door dit product op de juiste wijze te verwijderen, spaart u waardevolle hulpbronnen en voorkomt u mogelijke negatieve gevolgen voor de volksgezondheid en het milieu, die zich zouden kunnen voordoen in geval van onjuiste afvalverwerking. Bij onjuiste verwijdering van dit afval kunnen sancties volgen, in overeenstemming met uw nationale wetgeving.
er zijn afzonderlijke inzamelingssystemen voor gebruikte batterijen en accu's.
Gooi batterijen en accu's op de juiste manier weg door ze in te leveren bij het afvalinzamelings-/recyclingcentrum in uw gemeente.

Richtlijn voor elektromagnetische compatibiliteit

Ninebot (Changzhou) Tech Co., Ltd. verklaart hierbij dat het in dit deel genoemde product voldoet aan de essentiële vereisten en andere relevante bepalingen van de richtlijn inzake elektromagnetische compatibiliteit 2014/30/EU.

Richtlijn inzake de beperking van het gebruik van bepaalde gevaarlijke stoffen (RoHS)

Ninebot (Changzhou) Tech Co., Ltd. verklaart hierbij dat het volledige product, inclusief onderdelen (kabels, snoeren, enzovoort), voldoet aan de vereisten van de RoHS-richtlijn 2011/65/EU en de gedelegeerde wijzigingsrichtlijn (EU) 2015/863 van de Commissie inzake de beperking van het gebruik van bepaalde gevaarlijke stoffen in elektrische en elektronische apparatuur ("RoHS-recast" of "RoHS 2.0").

Richtlijn inzake de veiligheid van speelgoed

Ninebot (Changzhou) Tech Co., Ltd. verklaart hierbij dat het in dit deel genoemde product voldoet aan de essentiële vereisten en andere relevante bepalingen van de Richtlijn inzake de veiligheid van speelgoed 2009/48/EG.

Richtlijn voor radioapparatuur

Ninebot (Changzhou) Tech Co., Ltd. verklaart hierbij dat het in dit deel genoemde product voldoet aan de essentiële vereisten en andere relevante bepalingen van de richtlijn voor radioapparatuur 2014/53/EU.

Erkend vertegenwoordiger voor de EU:
Segway-Ninebot Europe
Dynamostraat 7, 1014 BN Amsterdam, Nederland.

Ninebot (Changzhou) Tech Co., Ltd. verklaart hierbij dat het productmodel: 051404E voldoen aan de essentiële vereisten en andere relevante bepalingen van de elektromagnetische compatibiliteit 2014/30/EU, de richtlijn voor radioapparatuur 2014/53/EU, de richtlijn inzake de veiligheid van speelgoed 2009/48/EG en de RoHS-richtlijn 2011/65/EU en aan de gewijzigde door de commissie opgelegde richtlijn (EU) 2015/863.
Ninebot (Changzhou) Tech Co., Ltd. verklaart hierbij dat het productmodel: 051403E Voldoe aan de essentiële vereisten en andere relevante bepalingen van de elektromagnetische compatibiliteit 2014/30/EU, de richtlijn inzake de veiligheid van speelgoed 2009/48/EG en de RoHS-richtlijn 2011/65/EU en wijziging van de door de commissie opgelegde richtlijn (EU) 2015/863.
De conformiteitsverklaring kan worden geraadpleegd op het volgende adres:
https://eu-en.segway.com/instruction-manuals

Bluetooth	Frequentieband(en)	2,4000-2,4835 GHz
	Max. RF-vermogen	≤1 mW

Ga naar https://eu-en.segway.com/instruction-manuals voor de nalevingsdocumenten van dit product overeenkomstig VERORDENING (EU) 2023/1542.
Bewaar het instructieblad, want het bevat belangrijke informatie.

❶ Diagrama

C2

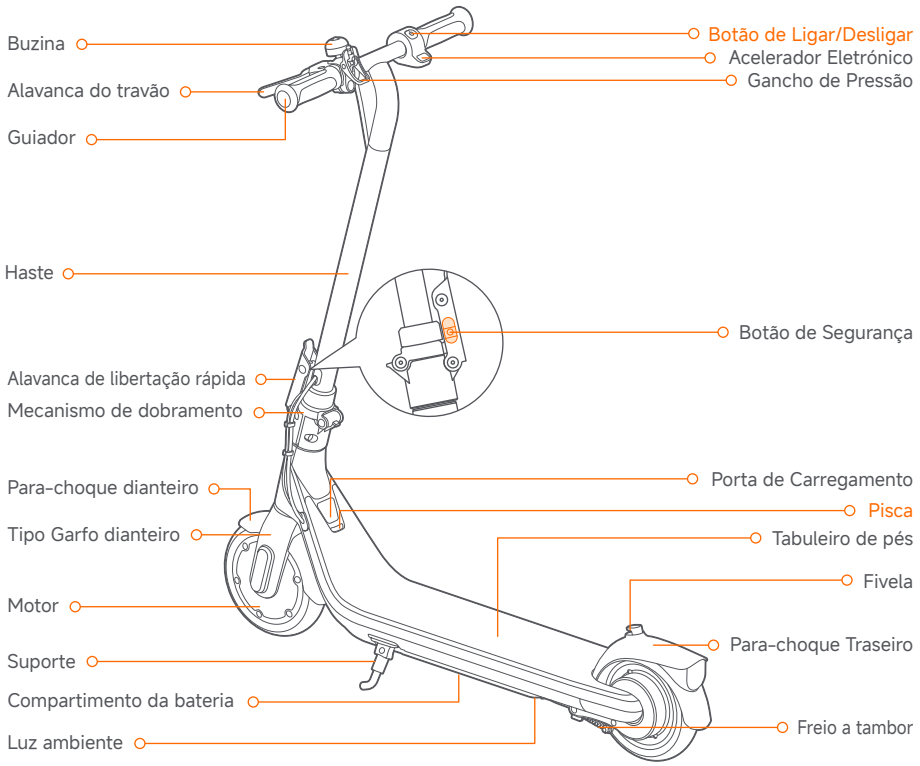

C2 Pro

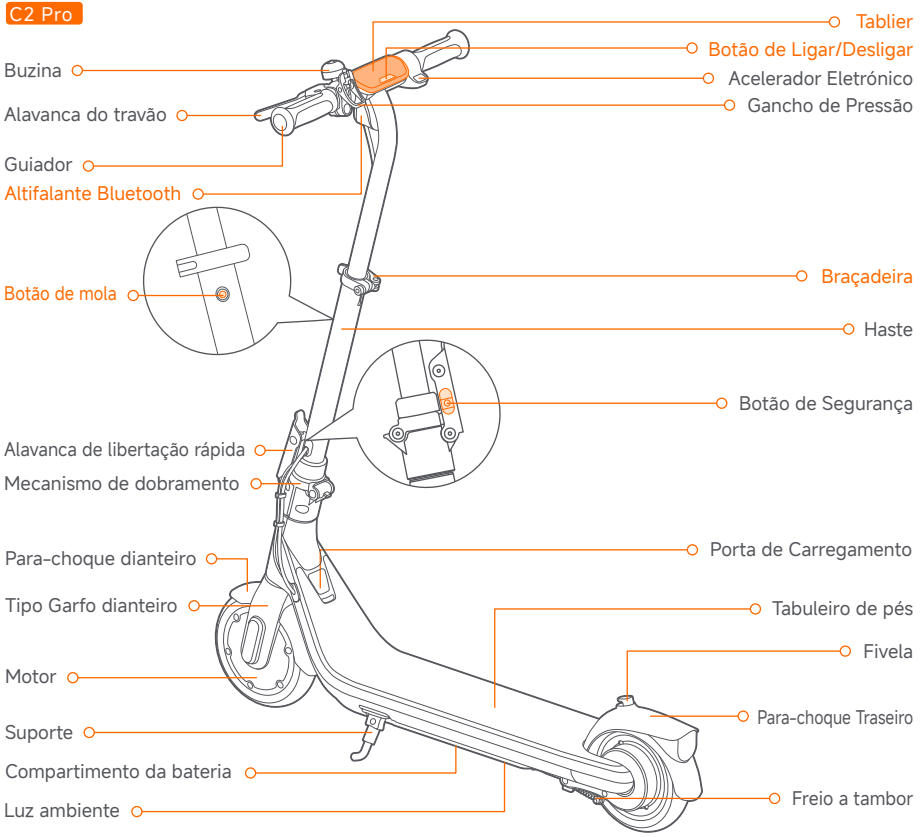

C2 Pro

Tablier e botão de ligar/desligar

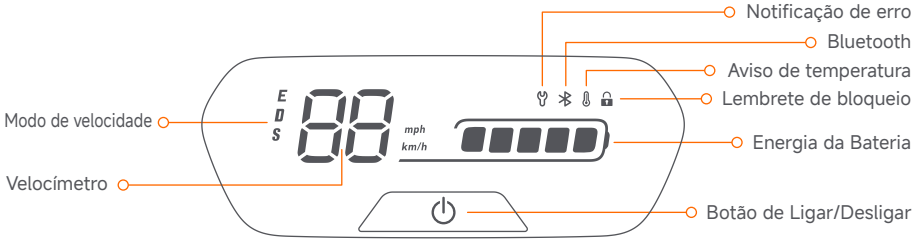

Botão de Ligar/Desligar: Prima o botão para ligar a scooter; prima e mantenha premido o botão durante 2 segundos para a desligar. Quando a scooter estiver ligada, pressione duas vezes para alternar entre os modos de velocidade. Pressione três vezes para ligar/desligar a luz ambiente. Pressione cinco vezes para mudar a unidade entre km/h e mph.

Velocímetro: Mostra a velocidade atual da scooter, bem como os códigos de erro.

Modo de velocidade: Existem três modos disponíveis. A velocidade máxima é a seguinte:

Modo \ Modelo	C2 / C2 Pro (limite de velocidade)	Alcance C2*	Alcance C2 Pro*	pisca (apenas para C2)
D (modo padrão)	12 km/h (7,5 mph)	11 km (6,8 milhas)	20 km (12,4 milhas)	pisca lentamente
S (modo desportivo)	16 km/h (9,9 mph)	10 km (6,2 milhas)	16 km (9,9 milhas)	pisca rápido
E (modo de assistência energética)	16 km/h (9,9 mph)	N/A	N/A	sempre

*Alcance de Modos de Velocidade: Testadas enquanto se viaja com uma bateria carregada por completo, 50 kg (110 lbs) de carga,

25°C
(77°F), à velocidade máxima de cada modo de velocidade em média no pavimento.

Notificação de erro: Indica que a scooter detetou um erro.

Bluetooth: Indica que a scooter foi ligada com sucesso ao dispositivo móvel.

Aviso de temperatura:Indica que a temperatura da bateria atingiu 55°C (131°F) ou é inferior a 0°C (32°F).

* Neste ponto, o veículo não pode acelerar normalmente e pode não ser carregada. Não utilizar até que a temperatura tenha revertido para a faixa normal.

Lembrete de bloqueio: Quando o ícone ilumina-se, significa que a scooter está bloqueada.

Energia da bateria: A potência total da bateria é igual a 5 barras.

* A carga da bateria está muito baixa quando a primeira barra da bateria está vermelha. Por favor, carregue a sua KickScooter imediatamente.

❷ Especificações

	Item	Parâmetro	
Produto	Nome	Ninebot eKickScooter C2	Ninebot eKickScooter C2 Pro
	Modelo	051403E	051404E
	Comprimento × Largura × Altura	Aproximadamente 910 × 400 × 960 mm (35,8 × 15,7 × 37,8 pol.)	Aproximadamente. 910 × 400 × 885/960/ 1035 mm (35,8 × 15,7 × 34,8/37,8/40,7 pol.)
	Dobrada: Comprimento × Largura × Altura	Aproximadamente 910 × 400 × 500 mm (35,8 × 15,7 × 19,7 pol.)	
	Peso líquido	Aproximadamente 10,4 kg (22.9 libras)	Aproximadamente 10,7 kg (23.6 libras)
Condutor	Máx. Carga útil	50 kg (110 libras)	
	Idade recomendada	6+	
	Altura Necessária	120–160 cm (3'9"–5'2")	115–170 cm (3'8"–5'6")
Máquina	Máx. Velocidade	Aproximadamente 16 km/h (9,9 mph)	
	Alcance Teórico [1]	Aproximadamente 11 km (6,8 milhas)	Aproximadamente 17 km (10,6 milhas)
	Alcance sob Máx. Velocidade[2]	Aproximadamente 10 km (6,2 milhas)	Aproximadamente 16 km (9,9 milhas)
	Tempo de Condução [3]	Aproximadamente 56 minutos	Aproximadamente 102 minutos
	Inclinação máxima	Aproximadamente 5%	
	Terreno Atravessável	Estradas mais lisas ou asfaltadas normais, estradas alcatroadas	
	Temperatura de operação	-10–40°C (14–104°F)	
	Temperatura de armazenamento	10–50°C (14–122°F)	
	Classificação IP	IPX4	
	Duração do carregamento	Aprox. 3,5 h	Aprox. 4 h
Bateria	Voltagem nominal	21.6 V ⎓	
	Máx. Tensão de carregamento	25.2 V⎓	
	Temperatura de Carregamento	0°C–45°C (32–113°F)	
	Energia Nominal	56 Wh [4]	108 Wh
	Capacidade nominal	2550 mAh	5000 mAh
	Sistema de gestão de bateria	Proteção contra sobretensão/subtensão/ circuito curto-circuito/sobrecorrente/sobre-aquecimento	
Motor	Potência Nominal	130 W	150 W
	Potência máxima	160 W	260 W
Carregador	Modelo	NBW25D201D0D	NBW25D201D5N-EU
	Potência de saída	24,2 W	36.3 W
	Tensão de entrada	100-240 V~ 50-60 Hz	
	Máx. Tensão de saída	25.2 V⎓	
	Saída Nominal	24.2 V⎓ 1 A	24.2 V⎓ 1 .5A
Pneu	Pneus	Pneus ocos de 7 polegadas com amortecedores interiores	

[1]: Alcance teórico: testado enquanto se conduz com uma bateria cheia, carga de 50 kg (110 libras), 25°C (77°F), 70% da velocidade máxima, em média, no pavimento.
[2]: Alcance sob Máx. Velocidade: Testado durante a condução com uma bateria cheia, carga de 75 kg (165 lbs), 25°C (77°F), no máx. velocidade média no asfalto.
* Alguns dos fatores que afetam a gama incluem velocidade, carga, número de arranques e paragens, temperatura ambiente, etc.
[3]: Tempo de pilotagem nas condições de teste da faixa teórica.
[4]: Do número de série (SN) N2SEA2312P0001 ao SN N2SEB2424P1549, a bateria é de 54 Wh; do SN N2SEB24P1550, a bateria é de 56 Wh.

❸ Certificações

Este produto é certificado à ANSI/CAN/UL-2272 pela TUV Rheinland.

A bateria está em conformidade com a norma UN/DOT 38.3.

A bateria está em conformidade com a norma ANSI/CAN/UL-2271.

Declaração de Conformidade da União Europeia
Informação sobre eliminação para utilizadores de resíduos de equipamento elétrico e eletrónico

Este símbolo no produto ou em sua embalagem indica que produtos elétricos e eletrónicos usados não devem ser misturados com lixo municipal não classificado. Para o tratamento adequado, é sua responsabilidade eliminar o equipamento usado, devolvendo-o aos pontos de recolha designados.
A eliminação correta deste produto ajudará a poupar recursos valiosos e a prevenir quaisquer potenciais efeitos negativos na saúde humana e no ambiente, que de outra forma poderiam surgir de um manuseamento inadequado dos resíduos.
Podem ser aplicadas sanções por eliminação incorreta destes resíduos, de acordo com a sua legislação nacional.
Por favor contacte a sua autoridade local para mais detalhes sobre o seu ponto de recolha designado mais próximo.

Informação sobre reciclagem de baterias para utilizadores

Este símbolo significa que as pilhas e acumuladores, no seu fim de vida útil, não devem ser misturados com resíduos municipais não selecionados. A sua participação é uma parte importante do esforço para minimizar o impacto das pilhas e acumuladores no ambiente e na saúde humana. Para uma reciclagem adequada, pode devolver este produto ou as pilhas ou acumuladores que contém ao seu fornecedor ou a um ponto de recolha designado.
A eliminação correta deste produto ajudará a poupar recursos valiosos e a prevenir quaisquer potenciais efeitos negativos na saúde humana e no ambiente, que de outra forma poderiam surgir de um manuseamento inadequado dos resíduos.
Podem ser aplicadas sanções por eliminação incorreta destes resíduos, de acordo com a sua legislação nacional.
existem sistemas de recolha separados para pilhas e acumuladores usados.
Por favor, elimine as pilhas e acumuladores corretamente no seu centro comunitário local de recolha/reciclagem de resíduos.

Diretiva de Compatibilidade Eletromagnética

Ninebot (Changzhou) Tech Co., Ltd. declara que o produto listado nesta secção cumpre os requisitos essenciais e outras disposições relevantes da Diretiva de Compatibilidade Eletromagnética 2014/30/UE.

Diretiva de restrição do uso de certas substâncias perigosas (RoHS)

Ninebot (Changzhou) Tech Co., Ltd. declara por meio deste que todo o produto, incluindo peças (cabos, cabos e assim por diante) atende aos requisitos da Diretiva RoHS 2011/65/UE e emenda à Diretiva Delegada da Comissão (UE) 2015/863 sobre o restrição do uso de certas substâncias perigosas em equipamentos elétricos e eletrónicos ("RoHS reformulado" ou "RoHS 2.0").

A Diretiva de Segurança de Brinquedos

Ninebot (Changzhou) Tech Co., Ltd. declara que o produto listado nesta secção está em conformidade com os requisitos essenciais e outras provisões relevantes da Diretiva de Segurança de Brinquedos 2009/48/EC.

Diretiva de Equipamentos de Rádio

Ninebot (Changzhou) Tech Co., Ltd. declara que o produto listado nesta secção está em conformidade com os requisitos essenciais e outras disposições relevantes da Diretiva de Equipamentos de Rádio 2014/53/UE.

Representante Autorizado da UE:
Segway-Ninebot Europe
Dynamostraat 7, 1014 BN Amesterdão, Países Baixos.

Ninebot (Changzhou) Tech Co., Ltd. declara que o modelo do produto: 051404E cumprem os requisitos essenciais e outras disposições relevantes da Compatibilidade Eletromagnética 2014/30/UE, da Diretiva de Equipamentos de Rádio 2014/53/UE, da Diretiva de Segurança dos Brinquedos 2009/48/CE e da Diretiva RoHS 2011/65/UE e alteração da Diretiva Delegada da Comissão (UE) 2015/863.
Ninebot (Changzhou) Tech Co., Ltd. declara que o modelo do produto: 051403E Cumpra os requisitos essenciais e outras disposições relevantes da Compatibilidade Eletromagnética 2014/30/UE, a Diretiva de Segurança de Brinquedos 2009/48/CE e a Diretiva RoHS 2011/65/UE e alteração da Diretiva Delegada da Comissão (UE) 2015/863 .
A declaração de conformidade pode ser consultada no seguinte endereço: https://eu-en.segway.com/instruction-manuals

Bluetooth	Banda(s) de frequência	2,4000-2,4835 GHz
	Potência RF Máxima	≤1mW

Consulte https://eu-en.segway.com/instruction-manuals para obter os documentos de conformidade deste produto de acordo com o Regulamento (UE) 2023/1542.
Guarde a folha de instruções, uma vez que contém informações importantes.

图示	
	裁切线
	压线
	反压线
	齿刀线 x/x mm
	开槽
	粘合区域

成型尺寸	140*140 mm	标签类	±0.5mm	PE袋类	0~200mm ±2mm 20~500mm ±3mm >500mm ±5mm
展开尺寸	280*140 mm	说明书类	±1mm		
图纸方向	印刷方向	EPE类	+5mm/-3mm	模具成型类 (EPS/纸塑等)	外尺寸:0~400mm ±2mm 400~600mm ±3mm >600mm ±4mm 腔体尺寸:+2/-0mm
公差(无特殊说明下)		纸箱类	单瓦楞 ±3mm 双瓦楞 ±5mm		

1.版本升级为B,
电池部分增加免责说明

技术说明:

1、材质: 105G哑粉纸,正反面专色印刷, 过哑油, 骑马钉

2、印刷颜色: pantone cool gray 11C; pantone 1505C;

3、物理指标:

4、外观工艺要求: 图案、字体完整, 清晰; 表面洁净; 不许有明显的外观不良

5、纸箱接口方式:

6、其它: 环保要求:欧盟 RoHS;REACH-SVHC;REACH 附录 17: POPs;TSCA;CA65;
TPCH新增:MOAH&MOSH: EN71-3: ASTM F 963:CPSIA+CPSC 16
CFR1307;加拿大玩具安全测试标准;加拿大涂层总铅法规

					工艺类别			产品手册-C2 欧洲-04
					包材定制-说明书类			
1	1	CN0000012109	王雪芳	240822	等级	质量		/
标记	处数	更改文件号	姓名	日期	B			
设计	王雪芳	240822	审核		版本	图幅	比例	CE.04.00.0809.04
					B	A0	1:1	
校对	丁华占	240822			投影视角			Segway-Ninebot
标准化			批准		第 1 页 共 1 页			